COMUNICADO DE INSTALAÇÃO PARA OS VIDROS DIANTEIROS

TABELA DE CORES DOS FIOS

FIO PRO 4.35 DF	FIO VEÍCULO	PINO	FUNÇÃO
AZUL	BRANCO	5	SUBIDA MOTORISTA
AZUL/PRETO	BEGE	7	DESCIDA MOTORISTA
ROXO	CINZA	1	SUBIDA PASSAGEIRO
ROXO/PRETO	BRANCO	3	DESCIDA PASSAGEIRO
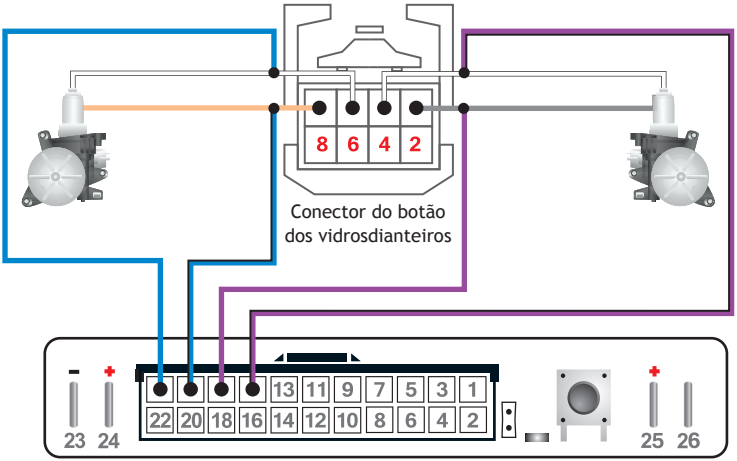
ESQUEMA DE INSTALAÇÃO