TURY

AC05 - PALIO - 2015

Info. Téc:
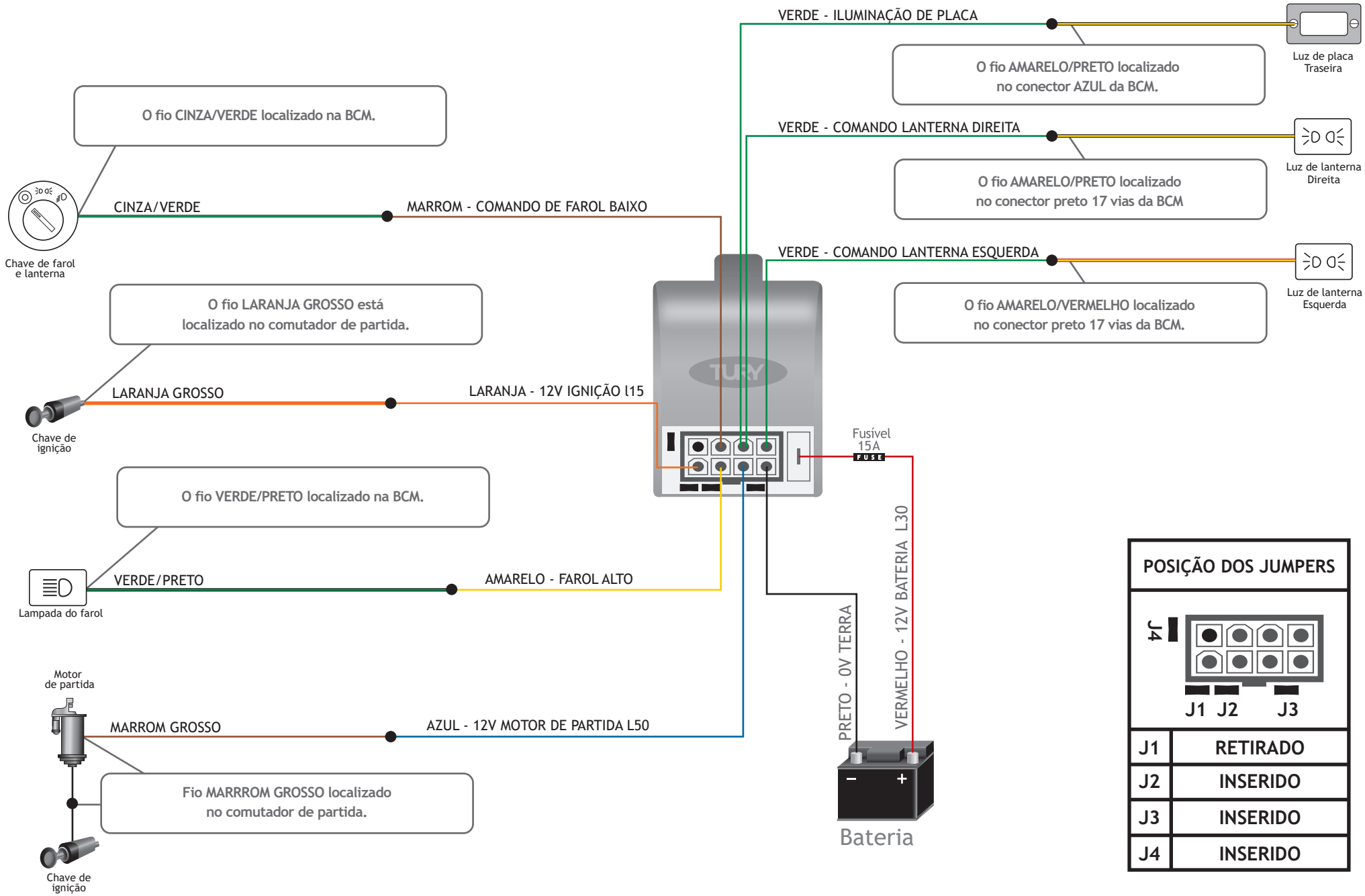
Layout: