CONNECT 1

MANUAL TÉCNICO DE INSTALAÇÃO

TURY ACESSÓRIOS

PARA MAIORES INFORMAÇÕES ACESSE:
WWW.TURY.COM.BR

NÃO ATENDEMOS AOS DOMINGOS E FERIADOS

CASO QUEIRA RECEBER NOSSAS NOVIDADES, INSCREVA-SE EM NOSSO NEWS ENVIANDO UM EMAIL PARA:
virtual@tury.com.br

LOJISTA PARA SE CADASTRAR NA SESSÃO "ONDE COMPRAR" DO NOSSO SITE, FAVOR ESCREVA PARA:
vendas@tury.com.br

1. FUNÇÕES

Este produto foi desenvolvido para atender as diversas normas de segurança veicular do Brasil e no mundo. Suas funções e características são:

1.1 Transmite os sinais de Ré, Freio, Lanternas, Setas (D/E) para a tomada do engate garantindo a iluminação da carreta sem sobrecarregar o sistema elétrico.

1.2 Garante que a central BCM do veículo não detecte a instalação das lâmpadas adicionais da carreta/reboque, evitando gerar códigos de erros na BCM ou acendimento da luz do painel do veículo.

1.3 Protege contra inversões de polaridade nas conexões elétricas do veiculo/engate com a carreta/reboque, evitando danificações elétricas do veiculo.

2. CARACTERISTICAS

2.1 Chicote dotado de conectores originais que facilitam a instalação e preservam a integridade do automóvel

2.2 Proteção mecânica do chicote elétrico (Tubo PVC / Corrugado).

2.3 Garante as exigências das Resoluções **CONTRAN 197/06 e 234/07** e do Código de Trânsito Brasileiro, evitando a aplicação de multas e as demais penalidades de transito. Também evita a negativa de seguradoras para cobertura de sinistros em caso de acidentes de veículos com engate.

4. CARACTERISTICAS ELÉTRICAS

4.1 Tensão de Operação: 10V à 16V Consumo em Stand By: 1.6µA

4.2 Potência máxima (Watts) de saída (OUT) por canal:

5. IMPORTANTE

Observe cuidados adicionais nesta instalação:

1) Fixar bem os cabos nos terminais da tomada do engate para evitar mau contato.

2) Após a instalação elétrica, se possível, aplicar vaselina sólida na conexão do CONNECT com a tomada de engate para preservar os contatos elétricos.

3) Seguir as demais exigências das normas CONTRAN para a ferragem do engate.

4) Jamais utilizar uma lâmpada com a potência maior que a saída de alimentação do produto.

5) Após o módulo ser conectado ao 12V (L30), os fios de saída (OUT) ré, setas, freio, lanternas estarão energizados e qualquer ponto de contato destes que não seja a tomada de 7 pinos do engate poderá gerar curto circuito, vindo até danificar estas saídas.

6) Antes de conectar a carreta no engate, verifique se o padrão de montagem elétrica destes está compatível (PINOUT). Do contrario as lâmpadas da carreta poderão não acender.

6. PINOUT

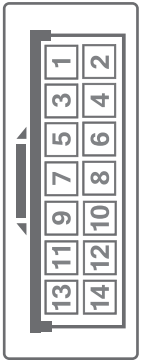

PINO	FUNÇÃO	COR DO FIO	
1	+12V (L30)		VM
2	Terra (0V)		PT
3	+12V (L30)		VM
4	-	-	-
5	Freio_OUT		CZ/PT
6	Freio_IN		CZ
7	Lanterna_OUT		RS/PT
8	Lanterna_IN		RS
9	Seta direita_OUT		RX/PT
10	Seta direita_IN		RX
11	Seta esquerda_OUT		AZ/PT
12	Seta esquerda_IN		AZ
13	Ré_OUT		VD/PT
14	Ré_IN		VD

8. ESQUEMA ELÉTRICO DE INSTALAÇÃO

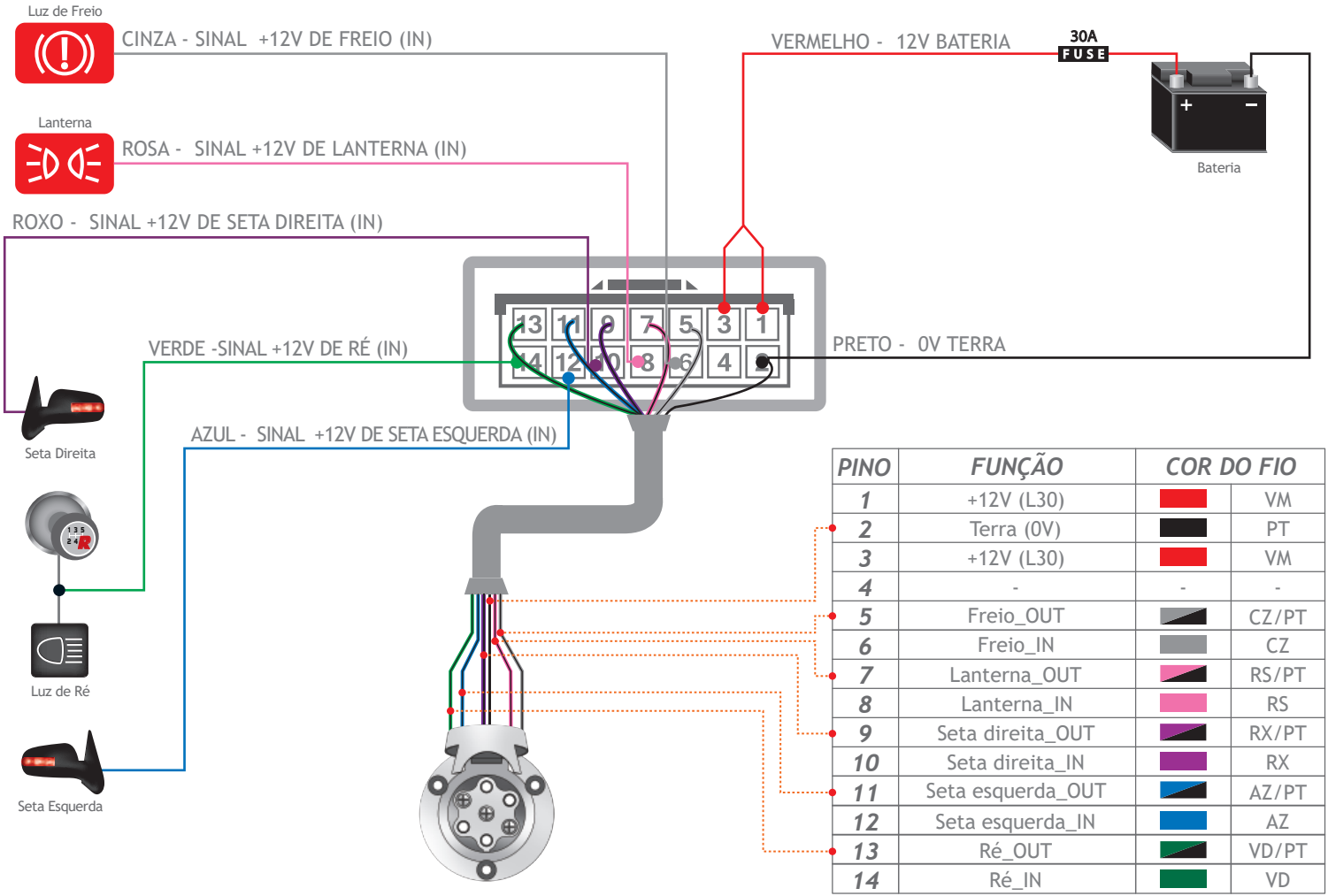

PINO	FUNÇÃO	COR DO FIO	
1	+12V (L30)		VM
2	Terra (0V)		PT
3	+12V (L30)		VM
4	-	-	-
5	Freio_OUT		CZ/PT
6	Freio_IN		CZ
7	Lanterna_OUT		RS/PT
8	Lanterna_IN		RS
9	Seta direita_OUT		RX/PT
10	Seta direita_IN		RX
11	Seta esquerda_OUT		AZ/PT
12	Seta esquerda_IN		AZ
13	Ré_OUT		VD/PT
14	Ré_IN		VD