PARK 3.2.4 BP

TURY
REV.01 - 01/2021

1. FUNÇÕES

Este módulo realiza as funções Tilt Down e de Rebatimento dos retrovisores originais. Tilt Down auxilia o motorista em manobras de ré ou baliza, inclinando automaticamente o espelho retrovisor do passageiro após o engate da marcha ré, permitindo melhor campo de visão para o motorista evitar colisões laterais. Funciona em veículos com cambio automático ou manual. Rebatimento é a função que permite ao usuário recolher seus espelhos retrovisores através do controle remoto original do veículo. O retorno pode ser feito através do próprio controle removo (ao destravar as portas) ou através da chave de ignição. Esta função permite melhores corredores em estacionamentos e protege os retrovisores contra acidentes. Somente disponível para veículos que tenham o motor original para o rebatimento já incorporado.

2. APLICAÇÃO

Hyundai Azera 2005 até 2011 (Retrovisores elétricos com sistema original de rebatimento)

3. CARACTERÍSTICAS

Além das funções acima outras importantes características merecem ser destacadas.

• Pode operar de forma automática ou semi automática, selecionáveis pelo usuário. Sai de fabrica em modo automático.

Modo Automático: Sempre que houver engate da marcha ré a função Tilt Down será ativada.

Modo Semi-Automático: Se programado para este modo de operação, a função só será ativada quando ao engatar a marcha ré houver um toque no botão de descida do espelho retrovisor com a chave seletora para lado do passageiro.

• Tempo de retorno: É o tempo que o espelho retrovisor aguarda para retornar a posição inicial após o desengate da marcha ré. Este tempo pode ser programado de 1 a 15 segundos (ver item de programação 4.3). Este tempo garante maior conforto em situações de manobras de baliza. Sai de fabrica programado com um tempo de 1 segundo para o retorno. * É necessário e recomendado aguardar o retrovisor finalizar os movimentos de TiltDown para realizar ajustes no posicionamento dos espelhos.

• **TENSÃO: 10V a 14,8V** • **CONSUMO:** 14mA em operação e 530 µA em stand by.

4. PROGRAMAÇÃO

4.1 - **Ajuste de posição:** Para ajustar a posição do espelho para auxílio de manobras aguarde o espelho inclinar para baixo (comando de Tilt Down com a marcha ré engatada), e ajuste o espelho para uma melhor visualização da guia/ sargeta ou outro obstáculo. Esta posição será memorizada e pode ser programada quantas vezes for necessário.

4.2 - **Seleção do Modo de Operação da Função Tilt Down: Automático ou Semi-automático.**

• Mantenha a chave de ignição desligada por 10 segundos;
• Coloque a chave seletora do retrovisor para o lado direito (passageiro) e engate a ré;
• Ligue e desligue a chave de ignição 2 vezes, mantendo ligada na terceira vez até o final dessa programação;
• Aguarde 5 segundos ou até o LED piscar indicando a abertura da programação;
• Pressione o botão de subida do retrovisor elétrico por 2 segundos;
•O LED irá piscar em alta frequência indicando o fim da programação;
* Esta programação alterna entre modo automático e semi automático e pode ser realizadas quantas vezes forem necessárias.

4.3 - **Tempo de retorno.**

• Mantenha a chave de ignição desligada por 10 segundos;
• Coloque a chave seletora do retrovisor para o lado direito (passageiro) e engate a ré;
Ligue e desligue a chave de ignição 4 vezes mantendo ligada na quinta vez até o final da programação;
• Aguarde 5 segundos ou até o LED piscar;
• Pressione o botão de subida do retrovisor iniciando a programação do tempo de retorno desejado;
• O LED indicará a quantidade de segundos através do numero depiscadas aonde cada piscada indicará 1 segundo no tempo de retorno. Aguarde o LED piscar o tempo desejado (entre 1 a 15 segundos) então pressione novamente o botão de subida para programar o tempo;
Ex: Se pressionar o botão de subida e aguardar 10 piscadas do LED o tempo de retorno será programado para 10 segundos depois do desengate da marcha ré.
• Desligue a chave de ignição e desengate a ré para finalizar a programação.
* Caso não selecione nenhum tempo, desligue a ignição ou retire a alimentação do produto o tempo de retorno será o ultimo gravado;
* esta programação pode ser realizada quantas vezes forem necessárias

4.4 - **Programação do botão**: Os módulos da linha PARK já saem de fábrica programados com o padrão elétrico dos sinais de comando dos retrovisores originais.
Porém é possível realizar a reprogramação destes sinais, para casos onde o produto venha a ser reinstalado em um outro veiculo. Seguir o procedimento abaixo:
• Com o PARK conectado ligue a chave de ignição;
• Coloque a chave seletora do retrovisor para o lado direito (passageiro) e retire o Jumper 1 do módulo.
O LED irá piscar aguardando a programação do comando do botão;
• Pressione e mantenha pressionado o botão de descida do espelho retrovisor por 2 segundos;
• O LED ira piscar rapidamente indicando o fim da programação;
• Recoloque o Jumper 1 finalizando a programação.

4.5 - A central PARK utiliza sinal de seta + pulso de trava para liberar o fechamento dos retrovisores com a ignição desligada.
Para utilizar somente o pulso de trava ou pulso de seta para ativação/ desativação deste sistema, basta retirar o Jumper 2 de programação.
Para instalação com alarmes retirar o Jumper 2 de programação e conectar o fio **VERDE/PRETO** na saída de ativação e o fio **AMARELO/PRETO** na saida de desativação de alarmes universais instalados.
Para realizar a abertura dos retrovisores somente quando a chave de ignição for acionada não efetuar a conexão do fio AMARELO/PRETO.
*Essas programações podem ser realizadas a qualquer momento.

5. PINOUT

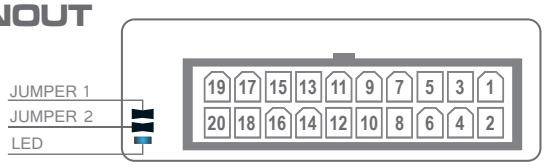

6. FERRAMENTAS NECESSÁRIAS

• Jogo de espátulas
• Chave para parafuso
• Alicates
• Schotty-Lock ou Ferro de Solda
• Multímetro
• Espuma anti-ruído

PARA MAIORES INFORMAÇÕES ACESSE: WWW.TURY.COM.BR

PARA RECEBER NOSSAS NOVIDADES, INSCREVA-SE EM NOSSO NEWS ENVIANDO UM EMAIL PARA: virtual@tury.com.br / LOJISTA PARA SE CADASTRAR NA SESSÃO "ONDE COMPRAR" DO NOSSO SITE, FAVOR ESCREVA PARA: vendas@tury.com.br

PARK 3.2.4 BP

LOCALIZAÇÃO DOS PARAFUSOS MOTORISTA

Parafusos Azera

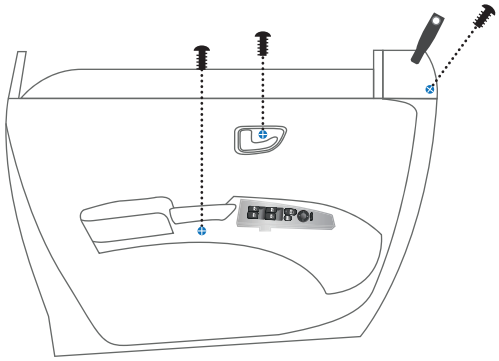

LOCALIZAÇÃO DOS PARAFUSOS PASSAGEIRO

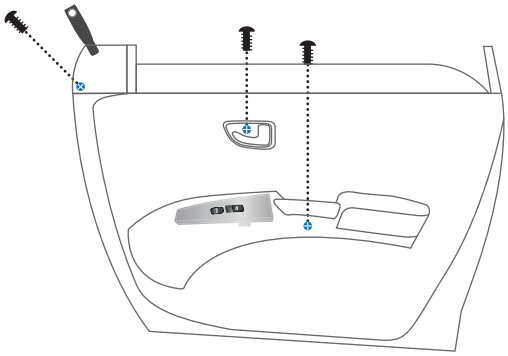

ESQUEMA ELÉTRICO DE INSTALAÇÃO

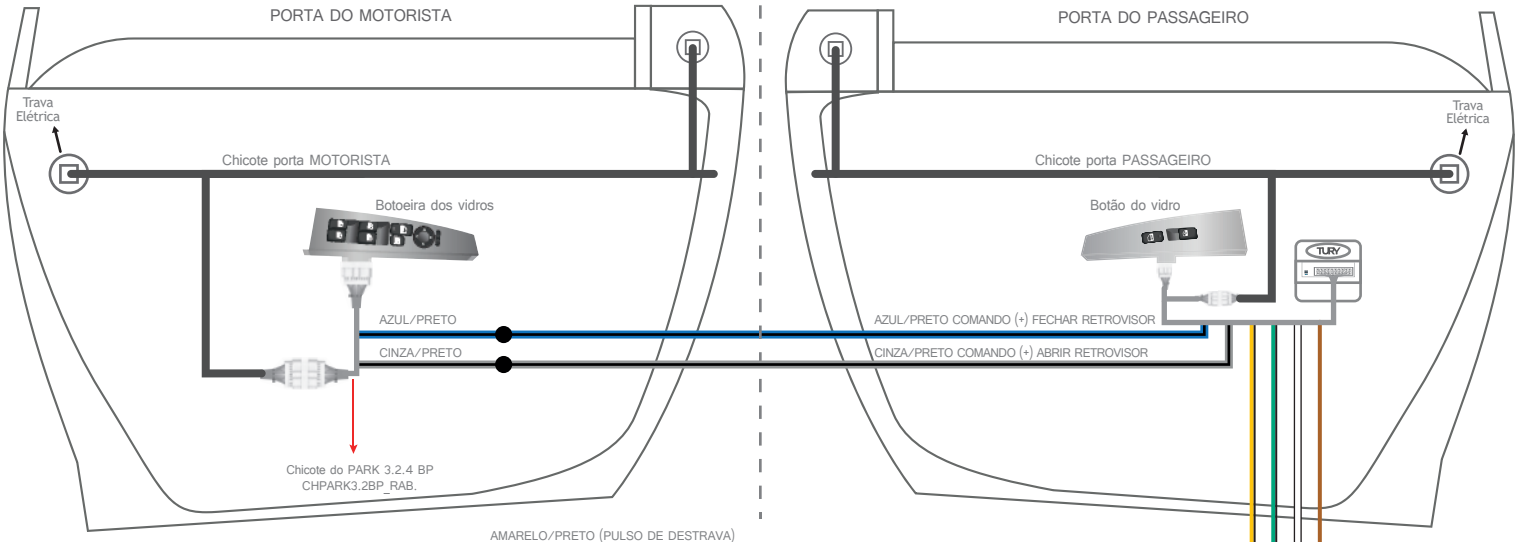

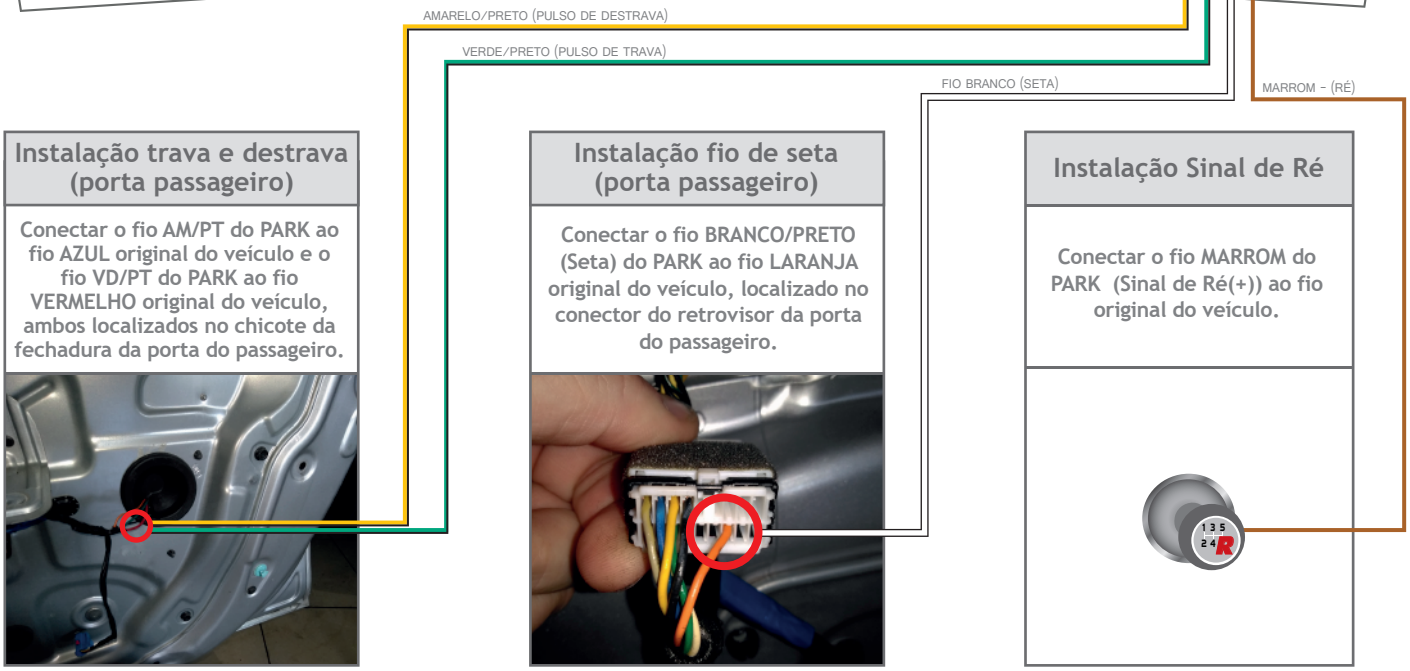

Instalação trava e destrava (porta passageiro)

Conectar o fio AM/PT do PARK ao fio AZUL original do veículo e o fio VD/PT do PARK ao fio VERMELHO original do veículo, ambos localizados no chicote da fechadura da porta do passageiro.

Instalação fio de seta (porta passageiro)

Conectar o fio BRANCO/PRETO (Seta) do PARK ao fio LARANJA original do veículo, localizado no conector do retrovisor da porta do passageiro.

Instalação Sinal de Ré

Conectar o fio MARROM do PARK (Sinal de Ré(+)) ao fio original do veículo.

As cores dos fios originais e suas funções e localizações podem variar. Com um multímetro sempre verifique antes de instalar nossos produtos, para evitar possíveis problemas. A TURY não se responsabiliza por danos causados no sistema elétrico do veiculo por falhas de instalação.

Caso não utilize schotty-lock, recomendamos utilizar solda e fita isolante nas emendas dos cabos elétricos.

Sempre passar e fixar o chicote TURY junto ao chicote original do veículo revestindo com espuma para evitar ruídos e garantir que a posição final do módulo eletrônico TURY, esteja protegida de entrada de água. (insul-film, chuva e higienização).