PROGRAMAÇÃO DOS VIDROS

1º Passo: Com a instalação finalizada o conjunto de botões da porta do motorista conectado, ligar a chave de ignição e manter ligada até o final da programação. em alguns casos é recomendado realizar a programação com o motor ligado

2º Passo: Pressionar o botão de programação e manter pressionado até o vidro da porta traseira direita se movimentar iniciando a auto programação. Para sair do modo de programação dos vidros em qualquer momento basta desligar a chave de ignição.

Após o início da programação dos vidros cada porta será programada de forma individual e automática, não sendo necessário efetuar nenhum comando do início ao fim da programação. A autoprogramação do vidro consiste em vários tipos de movimentos diferentes com o motor e a máquina do vidro de cada porta e nesse momento o LED indica qual porta está sendo programada:

PRO 4.12 LONG D				
PISCADAS	—	—	●●●	●●●●
PORTA	MOTORISTA	PASSAGEIRO	TRASEIRA DIREITA	TRASEIRA ESQUERDA

Para pular a programação do vidro em andamento basta pressionar o botão de programação. Esse procedimento pode ser utilizado para facilitar o processo de reprogramação de determinado vidro que não foi aprovado na última programação.

Caso ocorra reprovação de um dos vidros, o módulo automaticamente repetirá mais duas tentativas de aprovação no(s) vidro(s) reprovado(s). Caso algum vidro ainda persista reprovando até o final das três tentativas de programação, realize a programação do módulo novamente seguindo as recomendações abaixo:

* Programação apenas com a ignição ligada;
* Programação apenas com a ignição ligada e os consumidores de carga ligados (Faróis, Ventilador, Pisca);
* Programação com o motor em funcionamento e em casos críticos deixar carregar a bateria antes de iniciar a programação (7 a 15 minutos);
* Programação com o motor em funcionamento e os consumidores de carga ligados (Faróis, Ar Condicionado, Ventilador, Pisca).

FINALIZANDO A PROGRAMAÇÃO DOS VIDROS

PROGRAMAÇÃO DOS VIDROS APROVADA: Durante as 5 piscadas do LED após o término da programação dos vidros, se todos os vidros permaneceram abaixados por completo, todos os vidros foram aprovados com sucesso e a proteção de antiesmagamento foi ativada para todos finalizando a programação dos vidros.

PROGRAMAÇÃO DOS VIDROS REPROVADA: Durante as 5 piscadas do LED após o término da programação dos vidros, se caso algum vidro não permanecer totalmente aberto, este vidro foi reprovado, podendo ser reprogramado. Nesse caso a proteção de antiesmagamento não será ativada no(s) vidro(s) reprovado(s).

PROGRAMAÇÃO DO TIPO DE TOQUE

1º Passo: Ligar e desligar a chave de ignição ativando a temporização dos botões de 1 minuto.

2º Passo: Durante a temporização de 1 minuto, pressionar o botão de programação e manter pressionado por aproximadamente 2 segundos até o LED sinalizar o fim da programação.

SINALIZAÇÃO	TIPO DE TOQUE
1 PISCADA DE 2 SEGUNDOS	Toque curto (Default)
2 PISCADA DE 2 SEGUNDOS	Toque longo

A programação do tipo de toque só é habilitada durante a temporização de 1 minuto e pode ser realizada quantas vezes forem necessárias.

LINHA PRO LONG

PRO 4.12 LONG D

CARACTERÍSTICAS E MODOS DE FUNCIONAMENTO

Os módulos da linha TOTALSAFE PRO foram desenvolvidos para agregar além do conforto, segurança total na automação dos vidros elétricos. Essa linha de produtos oferece a automação completa dos botões da porta do motorista e remotamente da porta dos passageiros com sistema de toque curto ou toque longo, temporização de 1 minutos nos vidros dianteiros, proteção antiesmagamento com sistema de programação dos vidros simplificada, subida e descida por telecomando original ou alarmes, alívio de pressão interna e exclusivo sistema de redução de consumo em stand-by.

AO INSTALADOR

Caro amigo instalador, esse manual contém informações básicas, acesse nosso website e verifique videos e dicas avançadas de instalação.
www.tury.com.br/acessorios

SUPORTE TÉCNICO
Horários (Exceto Feriados)
Segunda a Quinta: Das 07:30 as 18:00
Sexta: Das 07:30 as 17:30
Sábado: Das 09:00 as 14:00
E-mail: suporte@tury.com.br
www.tury.com.br

TURY ACESSÓRIOS

* Atendemos no WhatsApp aos sabados apenas no numero TIM

TELEFONES:
Fixo (Segunda a Sexta): (11) 4127 - 3027
Ramais: 208, 237, 241
Nextel: ID - 1*40966 / ID - 85*110833
Tim: (11) 98610 - 2404 WhatsApp
Oi: (11) 95406 - 4693 WhatsApp
Claro: (11) 99152 - 2616
Vivo: (11)99790 - 9988 WhatsApp

REV 0.0 - 12/2015

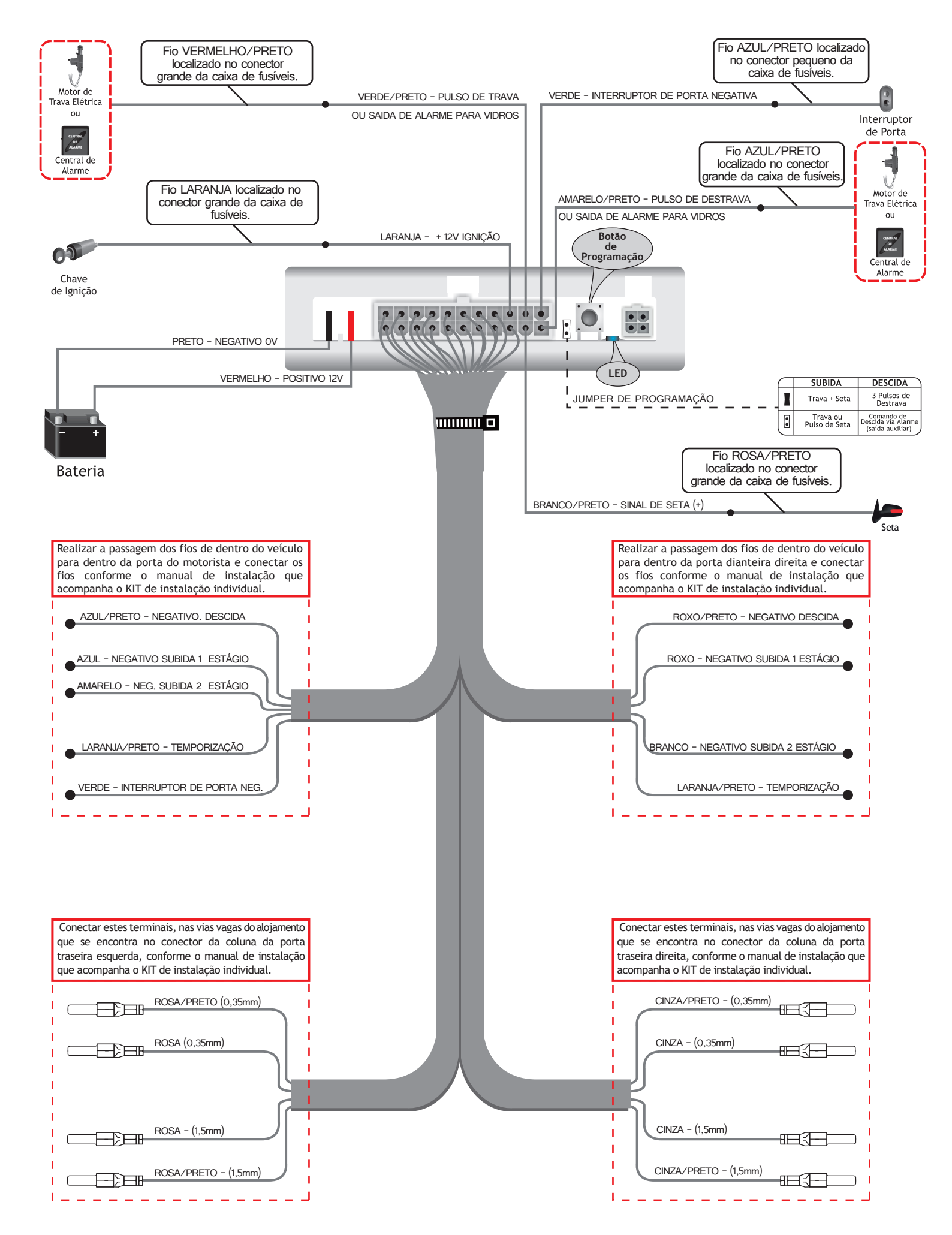
Motor de Trava Elétrica ou
Central de Alarme
Fio VERMELHO/PRETO localizado no conector grande da caixa de fusíveis.
VERDE/PRETO - PULSO DE TRAVA
OU SAIDA DE ALARME PARA VIDROS
VERDE - INTERRUPTOR DE PORTA NEGATIVA
Fio AZUL/PRETO localizado no conector pequeno da caixa de fusíveis.
Interruptor de Porta
Fio AZUL/PRETO localizado no conector grande da caixa de fusíveis.
AMARELO/PRETO - PULSO DE DESTRAVA
OU SAIDA DE ALARME PARA VIDROS
Motor de Trava Elétrica ou
Central de Alarme
Fio LARANJA localizado no conector grande da caixa de fusíveis.
LARANJA - + 12V IGNIÇÃO
Chave de Ignição
Botão de Programação
LED
PRETO - NEGATIVO 0V
VERMELHO - POSITIVO 12V
Bateria
JUMPER DE PROGRAMAÇÃO
SUBIDA
DESCIDA
Trava + Seta
3 Pulsos de Destrava
Trava ou Pulso de Seta
Comando de Descida via Alarme (saida auxiliar)
Fio ROSA/PRETO localizado no conector grande da caixa de fusíveis.
BRANCO/PRETO - SINAL DE SETA (+)
Seta
Realizar a passagem dos fios de dentro do veículo para dentro da porta do motorista e conectar os fios conforme o manual de instalação que acompanha o KIT de instalação individual.
AZUL/PRETO - NEGATIVO. DESCIDA
AZUL - NEGATIVO SUBIDA 1 ESTÁGIO
AMARELO - NEG. SUBIDA 2 ESTÁGIO
LARANJA/PRETO - TEMPORIZAÇÃO
VERDE - INTERRUPTOR DE PORTA NEG.
Realizar a passagem dos fios de dentro do veículo para dentro da porta dianteira direita e conectar os fios conforme o manual de instalação que acompanha o KIT de instalação individual.
ROXO/PRETO - NEGATIVO DESCIDA
ROXO - NEGATIVO SUBIDA 1 ESTÁGIO
BRANCO - NEGATIVO SUBIDA 2 ESTÁGIO
LARANJA/PRETO - TEMPORIZAÇÃO
Conectar estes terminais, nas vias vagas do alojamento que se encontra no conector da coluna da porta traseira esquerda, conforme o manual de instalação que acompanha o KIT de instalação individual.
ROSA/PRETO (0,35mm)
ROSA (0,35mm)
ROSA - (1,5mm)
ROSA/PRETO - (1,5mm)
Conectar estes terminais, nas vias vagas do alojamento que se encontra no conector da coluna da porta traseira direita, conforme o manual de instalação que acompanha o KIT de instalação individual.
CINZA/PRETO - (0,35mm)
CINZA - (0,35mm)
CINZA - (1,5mm)
CINZA/PRETO - (1,5mm)

PRO 4.12 LONG D (AZERA 2015 EM DIANTE)

ESQUEMA DE INSTALAÇÃO DA PORTA DIANTEIRA DIREITA

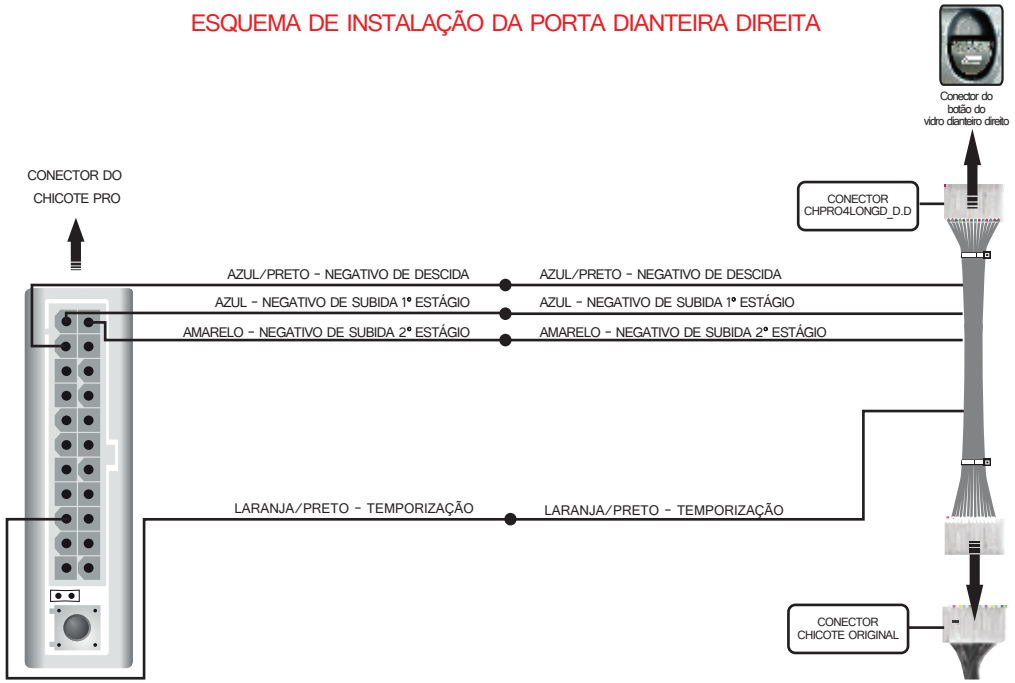

PRO 4.12 LONG D (AZERA 2015 EM DIANTE)

ESQUEMA DE INSTALAÇÃO DA PORTA DIANTEIRA ESQUERDA

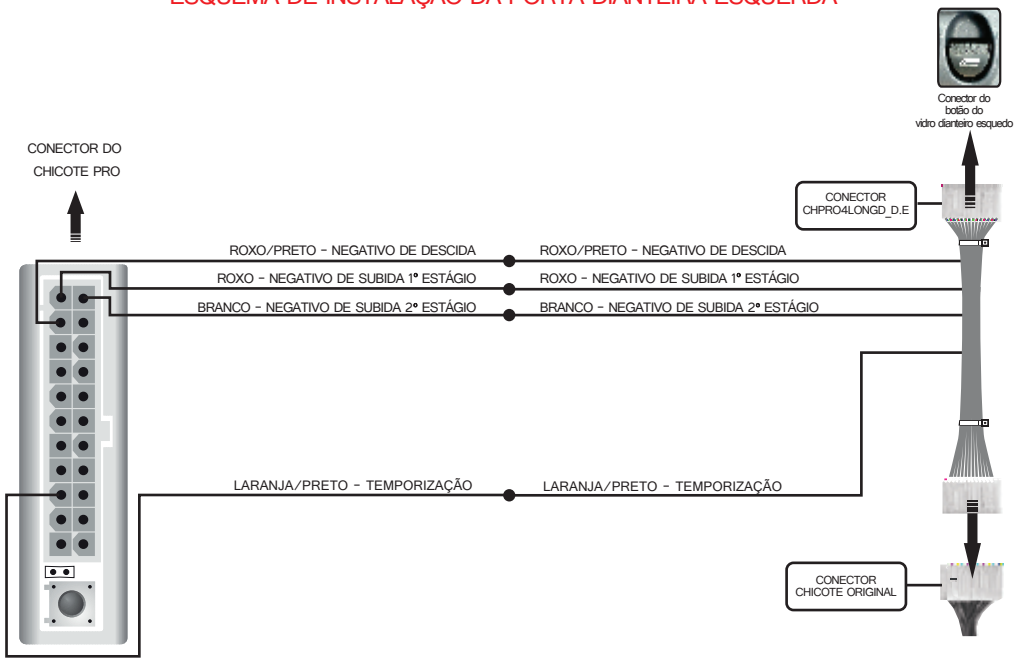

PRO 4.12 LONG D (AZERA 2015 EM DIANTE)

ESQUEMA DE INSTALAÇÃO DA PORTA TRASEIRA DIREITA

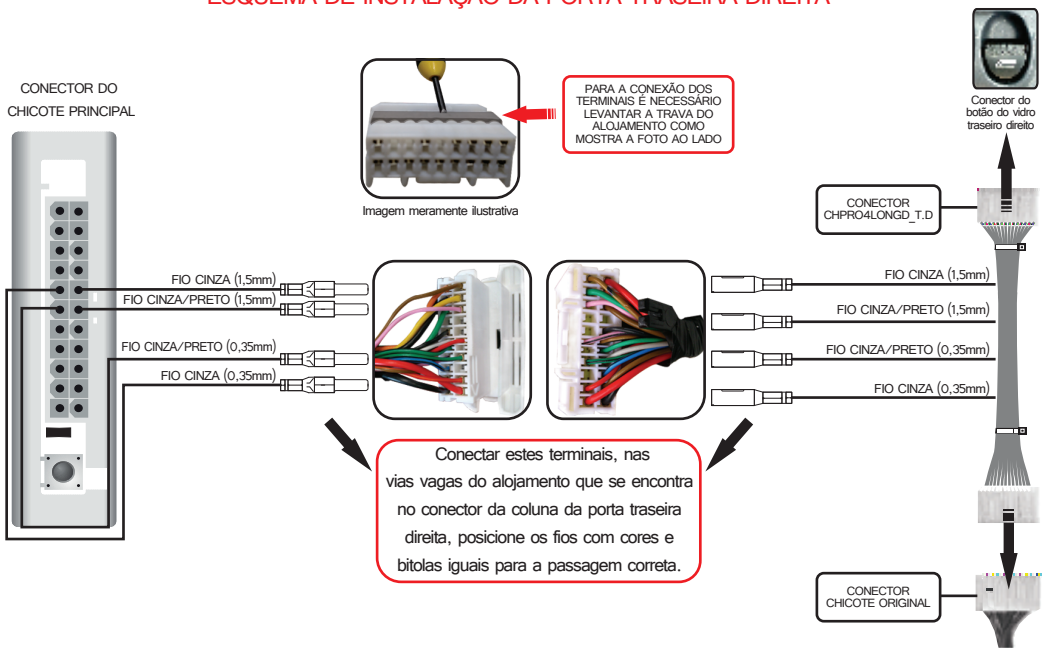

PRO 4.12 LONG D (AZERA 2015 EM DIANTE)
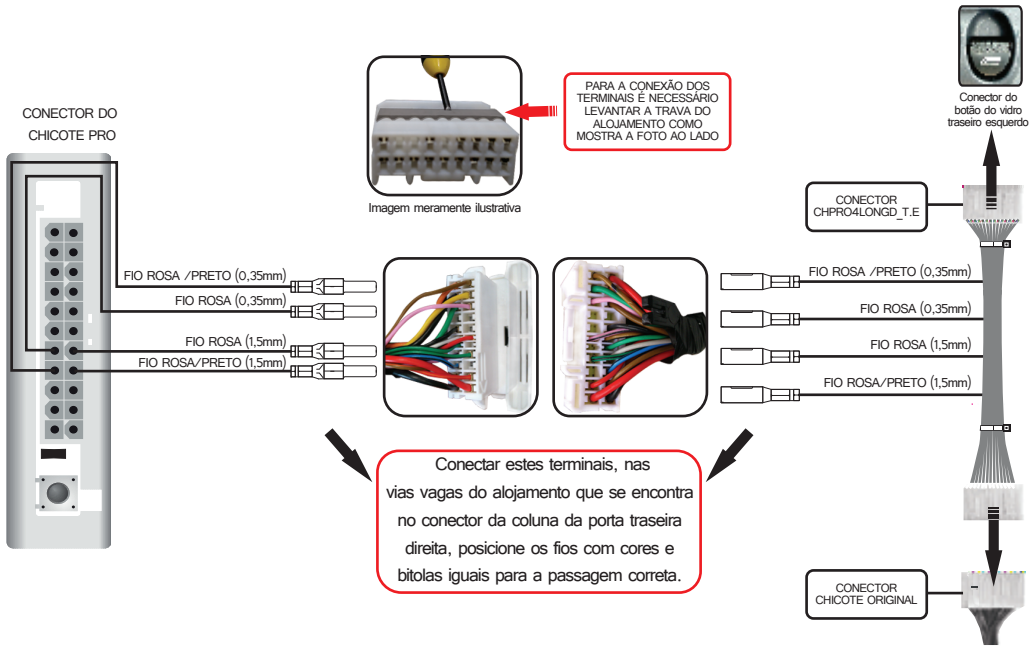
ESQUEMA DE INSTALAÇÃO DA PORTA TRASEIRA ESQUERDA