ESQUEMA DE INSTALAÇÃO UNIVERSAL

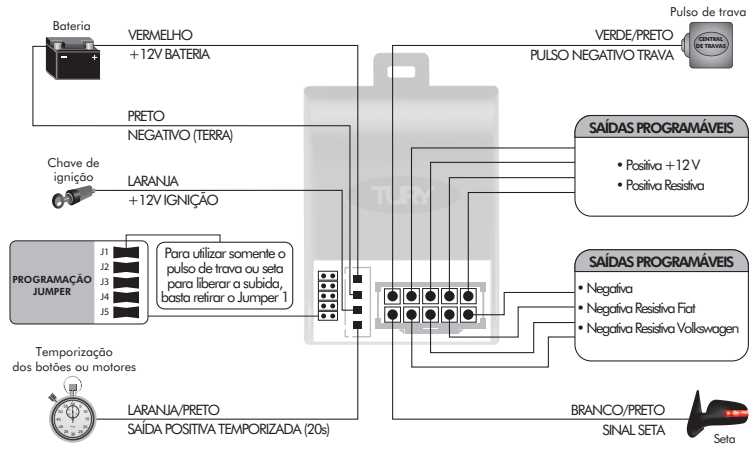

LVX5

2 ANOS GARANTIA

MANUAL DE INSTALAÇÃO

SUPORTE TÉCNICO
Horários (Exceto Feriados)
Segunda a Quinta: Das 07:30 as 18:00
Sexta: Das 07:30 as 17:30
Sábado: Das 09:00 as 14:00
E-mail: suporte@tury.com.br
www.tury.com.br

Telefones:
Fixo (segunda a sexta): (11) 4127 - 3027
Ramais 208, 237 ou 241
Nextel: ID - 1*40966 / ID - 85*110833
Tim: (11) 98610 - 2404
Oi: (11) 95406 - 4693
Claro: (11) 99152 - 2616
Vivo: (11) 99790 - 9988

TURY DO BRASIL IND. E COM. LTDA.
CNPJ: 62.706.981/0001-44 - Indústria Brasileira
Av. Dr. José Fornari, 1264 - Vila Ferrazópolis - S B Campo/SP

REV 10 04/2016

GOL G5 / NOVO FOX / NOVA SAVEIRO / NOVO VOYAGE - 2010/2012

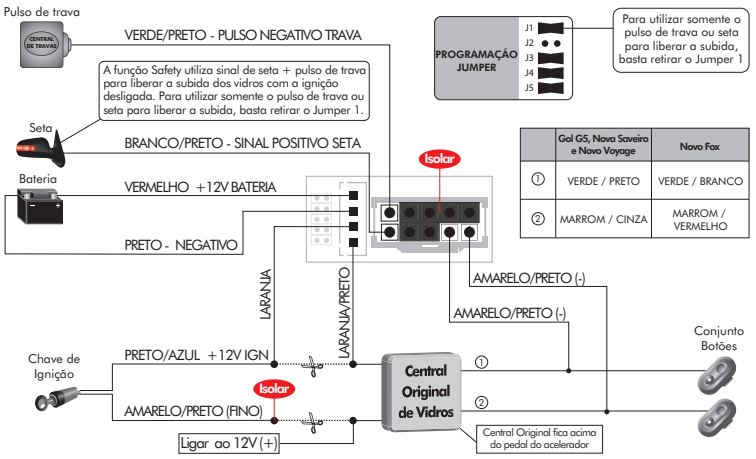

	Gol G5, Nova Saveiro e Novo Voyage	Novo Fox
①	VERDE / PRETO	VERDE / BRANCO
②	MARROM / CINZA	MARROM / VERMELHO

GOL G4 / PARATI TRACK & FIELD / FAMÍLIA FOX até Abril 2009

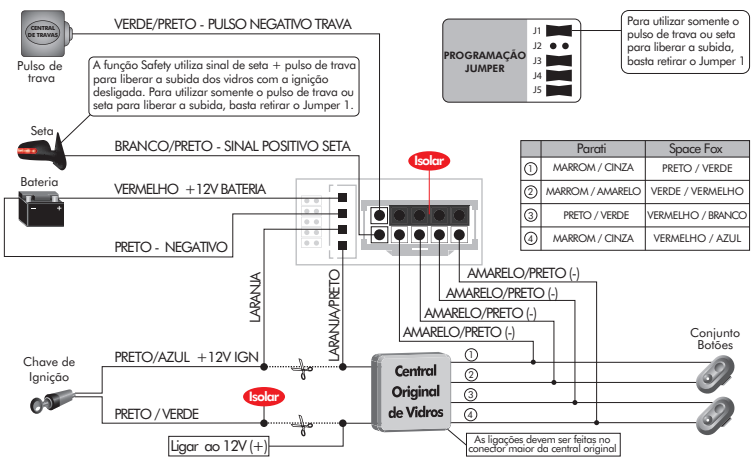

	Parati	Space Fox
①	MARROM / CINZA	PRETO / VERDE
②	MARROM / AMARELO	VERDE / VERMELHO
③	PRETO / VERDE	VERMELHO / BRANCO
④	MARROM / CINZA	VERMELHO / AZUL

ECOSPORT / FIESTA / RANGER (sensorizados)

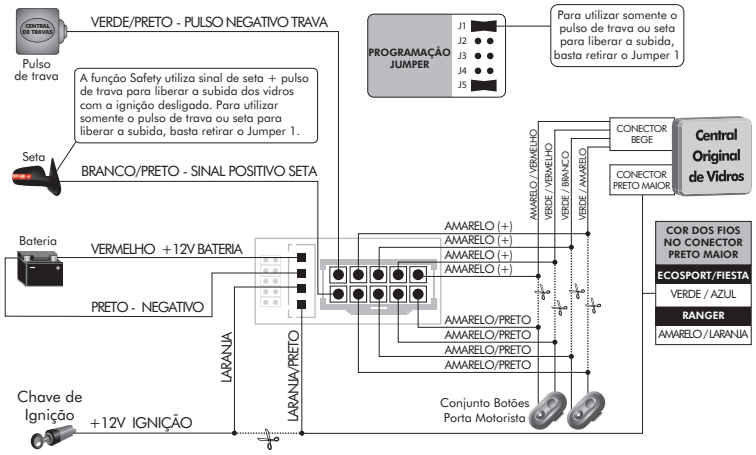

FOCUS 2004 À 2009

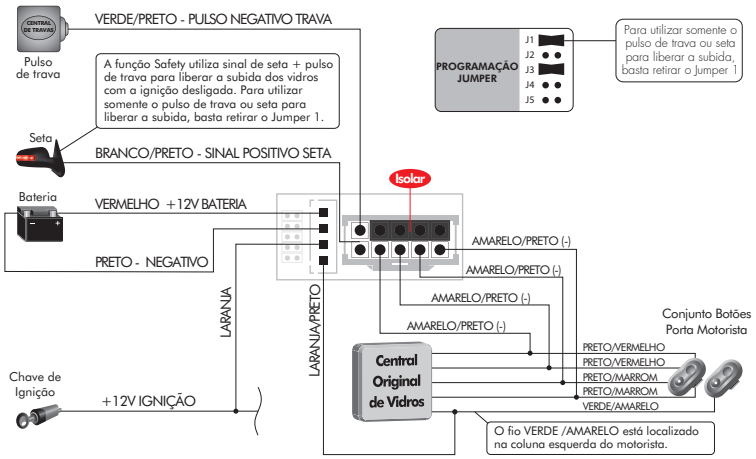

CELTA / PRISMA / ASTRA / CORSA / AGILE / MONTANA

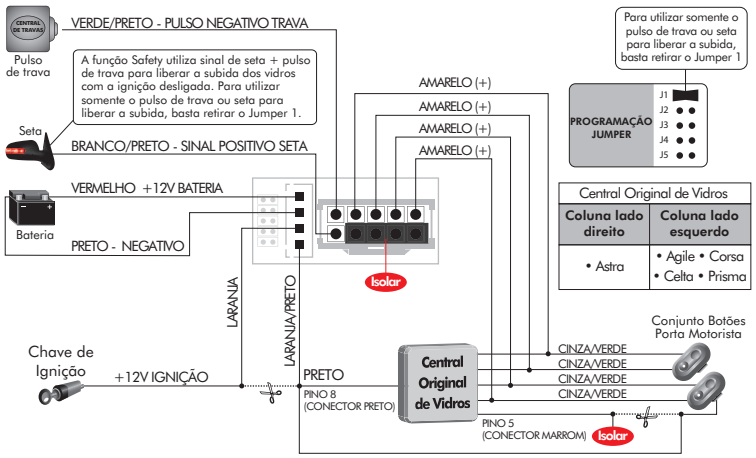

Central Original de Vidros	
Coluna lado direito	Coluna lado esquerdo
• Astra	• Agile • Corsa • Celta • Prisma

NOVO AZERA 2012

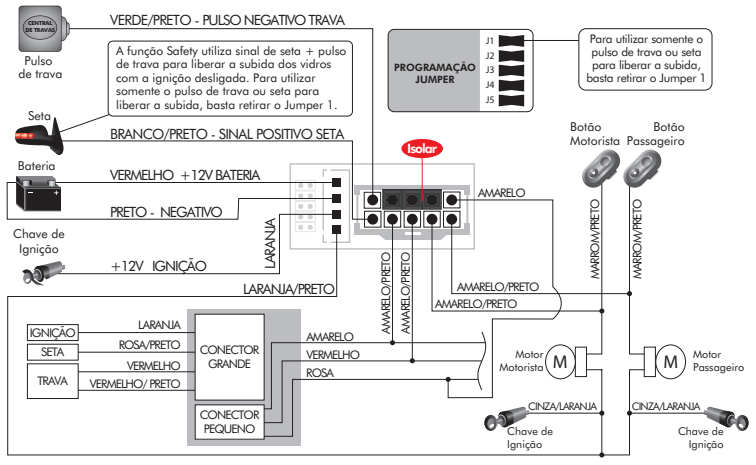

L200 TRITON / OUTLANDER até 2011

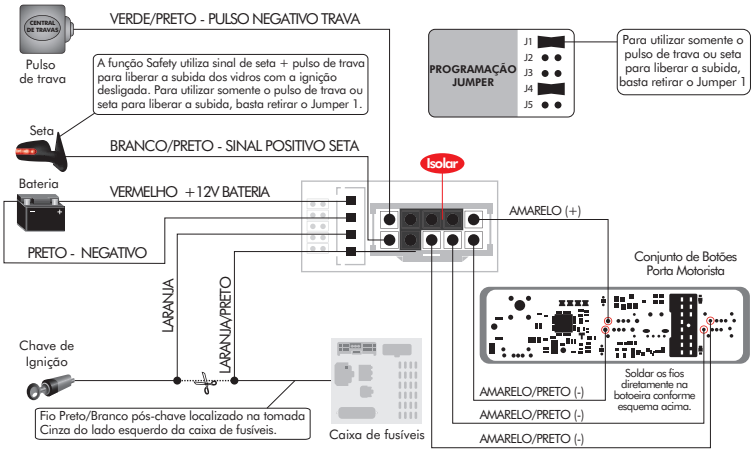

TETO SOLAR OUTLANDER 2012 / LANCER 2012

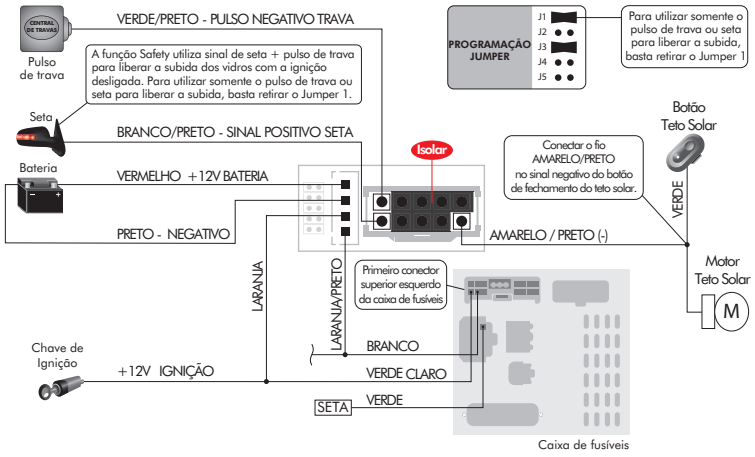

TETO SOLAR - KIA / HYUNDAI / HONDA / FORD / MITSUBISHI

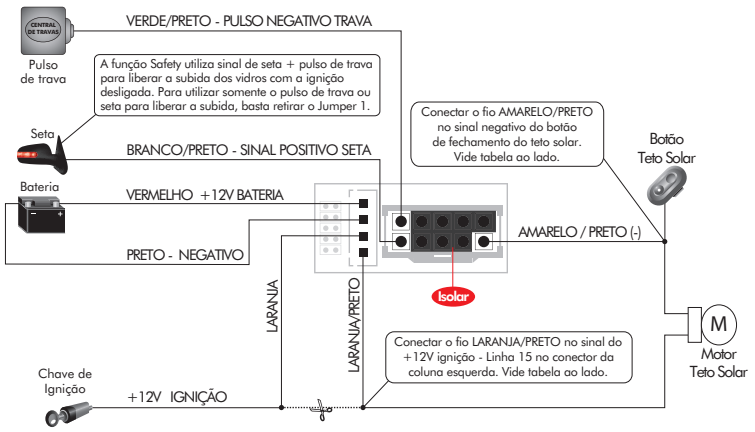

TABELA - PROGRAMAÇÃO DOS JUMPERS PARA TETO SOLAR

Veículo	Fio de sinal/Botão Teto Solar	Fio do Pós-Chave/Motor Teto Solar (Temporização)	Programação Jumper J1*	J2	J3	J4	J5
RAV4 4X4 (2013/14)	Preto	Preto	■	■	● ●	■	● ●
Forester (2013/14)	Azul	Rosa	■	● ●	● ●	● ●	● ●
XV (2012/13)	Vermelho	Amarelo	■	● ●	● ●	● ●	● ●
i30	Azul	Branco	■	■	● ●	■	■
ix35	Marrom / Preto	Laranja	■	■	■	■	■
Vera Cruz	Marrom / Preto	Cinza	■	■	■	■	■
Santa Fé	Azul	Cinza	■	■	■	■	■
Veloster	Cinza	Laranja	■	■	● ●	■	● ●
Elantra	Cinza	Laranja	■	■	● ●	■	■
Sonata	Azul	Laranja	■	■	■	● ●	■
Azera (2010/11)*	Azul / Preto	Vermelho / Laranja	■	■	■	■	■
Azera (2012)	Amarelo	Azul	■	■	● ●	■	■
Azera (2015)	Laranja	Azul	■	■	● ●	■	■
Tucson/Sportage	Branco / Preto	Rosa	■	■	■	■	■
Sportage 2017 >	Branco + Laranja	Marrom	■	■	● ●	■	■
Sportage 2011/2016	Marrom / Preto	Laranja	■	■	■	■	■
Novo Picanto	Cinza	Laranja	■	■	● ●	■	■
Cadenza	Azul	Verde	■	● ●	■	■	● ●
Cerato Koup	Verde	Vermelho	■	■	● ●	■	■
Sorento	Laranja	Cinza	■	■	■	■	■
Mohave	Azul / Vermelho	Laranja	■	■	■	■	■
Optima	Laranja	Laranja	■	● ●	■	■	● ●
CRV	Laranja	Verde	■	■	■	■	■
Edge	Amarelo/Laranja	Verde /Azul	■	■	● ●	● ●	● ●
Fusion*	Amarelo / Laranja	Verde	■	■	■	■	■

(*) Nestes veículos é necessário a instalação de uma microchave tipo tact switch. Consulte o Suporte Técnico.

OBSERVAÇÃO JUMPER 1
J1* ■ A função Safety utiliza sinal de seta + pulso de trava para liberar a subida dos vidros com a ignição desligada. Para utilizar somente o pulso de trava ou seta para liberar a subida, basta retirar o Jumper 1.

TABELA - GM / AUDI / TOYOTA / FIAT / VOLKSWAGEN

LVX5 / CARRO	PRETO	VERMELHO	LARANJA	LARANJA/ PRETO	VERDE/ PRETO	BRANCO/ PRETO	AMARELO/ PRETO
VECTRA ATÉ 2009	NEGATIVO	POSITIVO	PÓS CHAVE	-	SINAL ALARME (-)	PRETO/ AZUL	MARROM/ PRETO
OMEGA ATÉ 1998	NEGATIVO	POSITIVO	PÓS CHAVE	-	SINAL ALARME (-)	TRAVA (+) OU SETA	MARROM/ PRETO
AUDI A3	NEGATIVO	POSITIVO	PÓS CHAVE	-	SINAL ALARME (-)	PRETO/ VERDE (SETA)	CINZA (CONECTOR BEGE)
AUDI A4	NEGATIVO	POSITIVO	PÓS CHAVE	-	SINAL ALARME (-)	PRETO/ VERDE (SETA)	ATÉ 96: MR/BR APÓS 96: MR/VM
AUDI A6 ATÉ 2001	NEGATIVO	POSITIVO	PÓS CHAVE	-	SINAL ALARME (-)	PRETO/ VERDE (SETA)	AMARELO
COROLLA XEI (APÓS 2008)	NEGATIVO	POSITIVO	PÓS CHAVE	-	SINAL ALARME (-)	LARANJA GROSSO	AZUL FINO
JETTA	NEGATIVO	POSITIVO	PÓS CHAVE	-	SINAL ALARME (-)	BRANCO (FIO LED)	VERDE/ BRANCO
TIGUAN	NEGATIVO	POSITIVO	PÓS CHAVE	-	SINAL ALARME (-)	BRANCO (FIO LED)	VERDE/ BRANCO

PROGRAMAÇÃO JUMPER: J1 ●● J2 ●● J3 ●● J4 ●● J5 ●●

TABELA - GM / AUDI / TOYOTA / FIAT / VOLKSWAGEN

LVX5 / CARRO	PRETO	VERMELHO	LARANJA	LARANJA/ PRETO	VERDE/ PRETO	BRANCO/ PRETO	AMARELO/ PRETO
NEW BEATLE	NEGATIVO	POSITIVO	PÓS CHAVE	-	SINAL ALARME (-)	AZUL/ AMARELO	AMARELO/ AZUL
BORA	NEGATIVO	POSITIVO	PÓS CHAVE	-	SINAL ALARME (-)	AZUL/ AMARELO	AMARELO/ AZUL
GOLF (APÓS 1998)	NEGATIVO	POSITIVO	PÓS CHAVE	-	SINAL ALARME (-)	AZUL/ AMARELO	AMARELO/ AZUL
PASSAT/ VARIANTE	NEGATIVO	POSITIVO	PÓS CHAVE	-	SINAL ALARME (-)	VERMELHO/AZUL OU LILÁS/PRETO	VERMELHO/ VERDE
POLO (APÓS 2002)	NEGATIVO	POSITIVO	PÓS CHAVE	-	SINAL ALARME (-)	BRANCO/ LILÁS	AZUL/ BRANCO
GOLF (ATÉ 1998)	NEGATIVO	POSITIVO	PÓS CHAVE	CINZA FINO	SINAL ALARME (-)	SETA (+)	-
PASSAT (ATÉ 1998)	NEGATIVO	POSITIVO	PÓS CHAVE	CINZA FINO	SINAL ALARME (-)	SETA (+)	-
STILO	NEGATIVO	POSITIVO	PÓS CHAVE	-	SINAL ALARME (-)	LÍLAS / AZUL (FIO LED)	AMARELO/MARROM (FECHADURA)
MAREA	NEGATIVO	POSITIVO	PÓS CHAVE	-	SINAL ALARME (-)	PRETO/ AZUL	AMARELO/ AZUL

PROGRAMAÇÃO JUMPER: J1 ●● J2 ●● J3 ●● J4 ●● J5 ●●

PALIO / SIENA / STRADA / IDEA / PUNTO / LINEA até 2007

LVX5 / CARRO	PRETO	VERMELHO	LARANJA	VERDE/PRETO	BRANCO/PRETO	AMARELO/PRETO
PALIO	NEGATIVO	POSITIVO	PÓS CHAVE	SINAL ALARME (-)	SINAL ALARME (+)	*AMARELO/ CINZA
SIENA	NEGATIVO	POSITIVO	PÓS CHAVE	SINAL ALARME (-)	SINAL ALARME (+)	*AMARELO/ CINZA
IDEA	NEGATIVO	POSITIVO	PÓS CHAVE	SINAL ALARME (-)	SINAL ALARME (+)	*AMARELO/ CINZA
STRADA	NEGATIVO	POSITIVO	PÓS CHAVE	SINAL ALARME (-)	SINAL ALARME (+)	*AMARELO/ CINZA
PUNTO	NEGATIVO	POSITIVO	PÓS CHAVE	SINAL ALARME (-)	SINAL ALARME (+)	**VERMELHO/ PRETO FINO
LINEA	NEGATIVO	POSITIVO	PÓS CHAVE	SINAL ALARME (-)	SINAL ALARME (+)	**VERMELHO/ PRETO FINO

PROGRAMAÇÃO JUMPER: J1 ●● J2 ●● J3 ●● J4 ●● J5 ●●

* O fio Amarelo/Cinza encontra-se abaixo do volante.
** O fio Vermelho/Preto Fino encontra-se na central original, acima do puxador do capô (caixa de fusível).

PALIO / SIENA / STRADA / IDEA / DOBLÓ / PUNTO / LINEA 2008 em diante

LVX5 / CARRO	PRETO	VERMELHO	LARANJA	VERDE/PRETO	BRANCO/PRETO	AMARELO/PRETO
PALIO	NEGATIVO	POSITIVO	PÓS CHAVE	SINAL ALARME (-)	SINAL ALARME (+)	*AMARELO/ CINZA
SIENA	NEGATIVO	POSITIVO	PÓS CHAVE	SINAL ALARME (-)	SINAL ALARME (+)	*AMARELO/ CINZA
IDEA	NEGATIVO	POSITIVO	PÓS CHAVE	SINAL ALARME (-)	SINAL ALARME (+)	*AMARELO/ CINZA
STRADA	NEGATIVO	POSITIVO	PÓS CHAVE	SINAL ALARME (-)	SINAL ALARME (+)	*AMARELO/ CINZA
PUNTO	NEGATIVO	POSITIVO	PÓS CHAVE	SINAL ALARME (-)	SINAL ALARME (+)	**VERMELHO/ PRETO FINO
LINEA	NEGATIVO	POSITIVO	PÓS CHAVE	SINAL ALARME (-)	SINAL ALARME (+)	**VERMELHO/ PRETO FINO

PROGRAMAÇÃO JUMPER: J1 ●● J2 ●● J3 ●● J4 ●● J5 ●●

* O fio Amarelo/Cinza encontra-se abaixo do volante.
** O fio Vermelho/Preto Fino encontra-se na central original, acima do puxador do capô (caixa de fusível).

GOL G5 / NOVO FOX / NOVA SAVEIRO / NOVO VOYAGE - 2010/2012

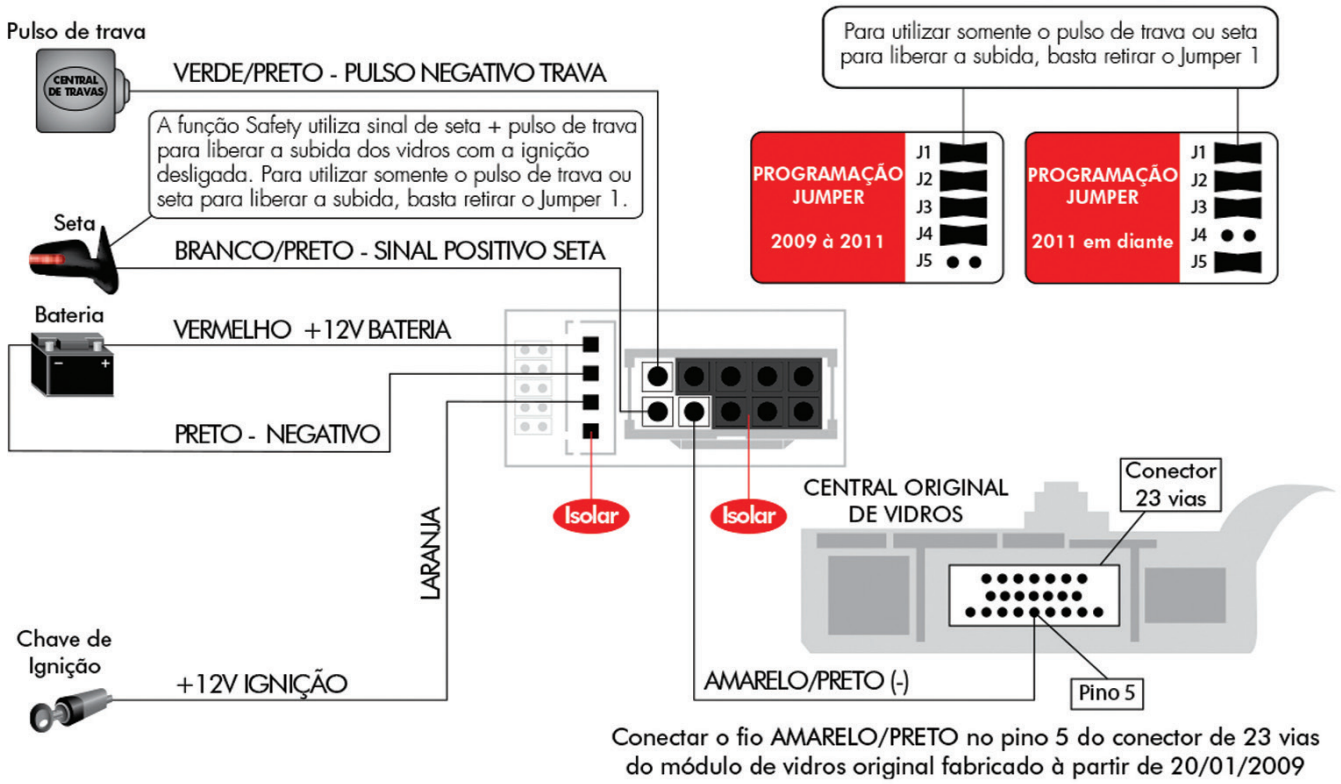

NOVO UNO

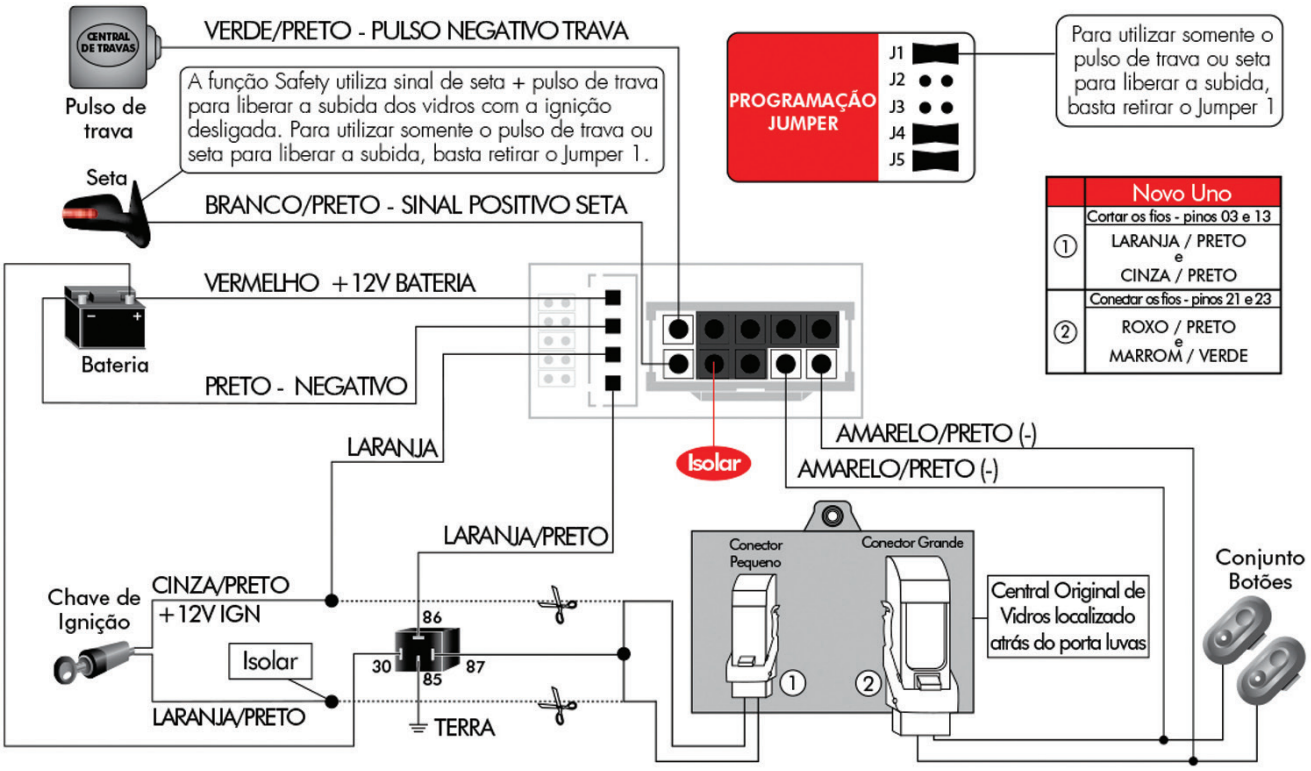

KA 2009 A 2014

CIVIC / CR-V 2012 EM DIANTE

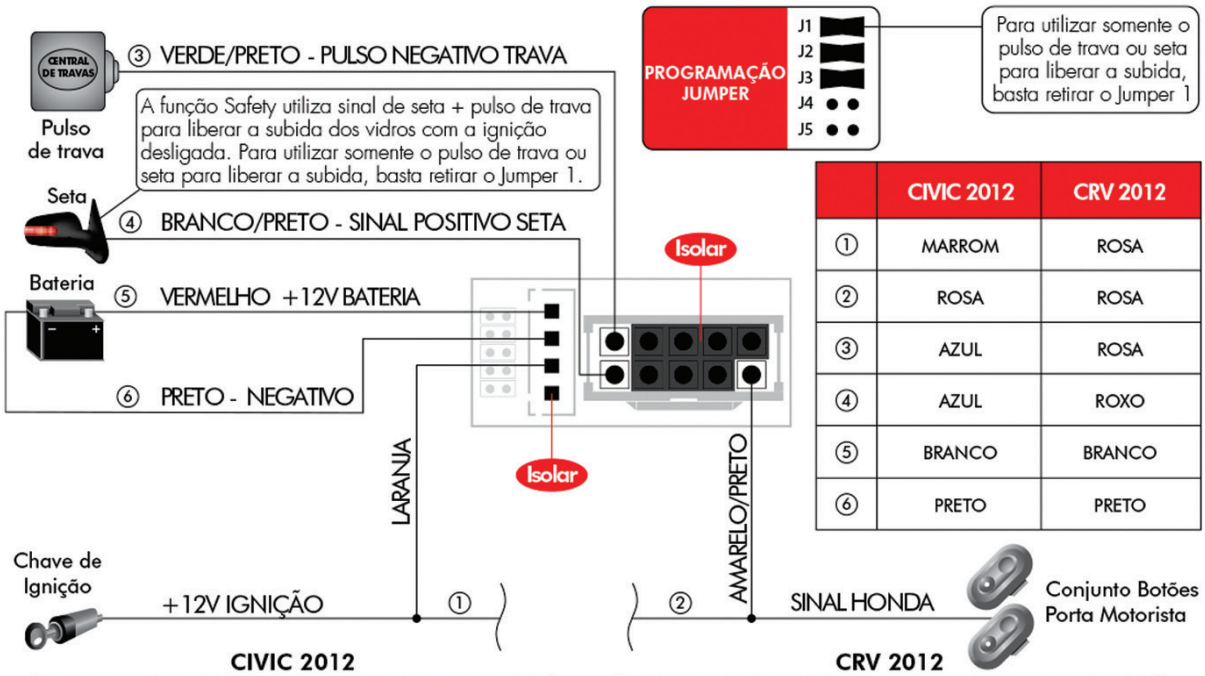

	CIVIC 2012	CRV 2012
①	MARROM	ROSA
②	ROSA	ROSA
③	AZUL	ROSA
④	AZUL	ROXO
⑤	BRANCO	BRANCO
⑥	PRETO	PRETO

CIVIC 2012

Para aplicação do LVX5 no novo Civic 2012, todos os fios encontram-se dentro da porta do motorista sendo o fio AZUL (trava) localizado no conector da fechadura, o fio AZUL (seta) localizado no conector do retrovisor, e o restante dos fios localizados no chicote da botoeira da porta do motorista.

CRV 2012

Para aplicação do LVX5 na nova CRV 2012, o fio ROXO (seta) deve ser encontrado no chicote principal na coluna do lado esquerdo. Os demais fios encontram-se dentro da porta do motorista sendo fio ROSA (trava) localizado no conector da fechadura e o restante dos fios localizados no chicote da botoeira da porta do motorista.