PARK 1.2.4 BW

TURY

1. FUNCIONES

Esto módulo realiza la función Tilt Down, que auxilia el piloto en maniobras de reversa cuando estuviere aparcando, inclinando automáticamente el espejo retrovisor del pasajero para bajo después de la engranaje de la reversa, permitiendo mejor campo de visión para el piloto evitar daños laterales. Funciona en vehículos con cambio automático o manual.

2. CARACTERÍSTICAS

Además de las funciones arriba, otras importantes características merecen ser destacadas

•Puede operar de forma automática o semiautomática, seleccionables por el usuario. Viene de fábrica en modo automático.

Modo automático: Siempre que haya engranaje de la reversa y la llave selectora esté para el lado del retrovisor derecho, la función Tilt Down será activada. Cuando la llave selectora esté en el centro o para el lado del piloto, la función Tilt Down no será activada.

Modo Semiautomático: Si programada para esto modo de operación, solo activa la función Tilt Down cuando al engranar la reversa, hubiere un toque en el botón de bajada, con la llave selectora para el lado del pasajero.

•Tiempo de retorno: Es el tiempo que el espejo retrovisor aguarda para retornar a la posición original después del desembrague de la reversa. Esto tiempo puede ser programado de 1 a 15 segundos (mirar ítem de programación 4.3) Esto tiempo garantiza mayor confort en situaciones de maniobras de parqueo. Sale de fábrica programado con 3 segundos para el retorno.

*Es necesario y recomendado aguardar el retrovisor finalizar los movimientos de Tilt Down para realizar ayustes en el posicionamiento de los espejos retro visores.

• **TENSIÓN:** 10V a 14,8V • **CONSUMO:** 12mA • **CONSUMO STAND BY:** 610 µA.

3. APLICACIÓN

Kia Soul 2015 en adelante / Kia Cerato 2010 en adelante / Hyundai Elantra 2011 en adelante (Sin plegamiento original)

4. PROGRAMACIÓN

4.1 - **Ajuste de posición:** Para ajustar la posición del espejo para auxilio de maniobras, aguarde el espejo inclinarse para bajo (comando de Tilt Down con la reversa engranada) y ajuste el espejo para una mejor visualización de lo bordillo/cuneta o otro obstáculo.

Esta posición será memorizada y puede ser programada cuantas veces fueren necesarias.

4.2 - **Selección del Modo de Operación de la Función Tilt Down: Automático o Semiautomático.**

•Mantenga la llave de ignición desligada por 10 segundos;

•Coloque la llave selectora del retrovisor para el lado derecho (pasajero) y engrane la reversa;

•Encienda y desligue la llave de ignición 2 veces, la manteniendo encendida en la tercera vez hasta el final de esta programación.

•Aguarde 5 segundos o hasta el LED guiñar, indicando la abertura de la programación.

•Presione el botón de subida del retrovisor eléctrico por 2 segundos;

•El LED guiñará en alta frecuencia indicando el fin de la programación;

*Esta programación alterna entre modo automático y semiautomático y puede ser realizada cuantas veces fueren necesarias.

4.3 - **Tiempo de Retorno:**

•Mantenga la llave de ignición desligada por 10 segundos;
•Coloque la llave selectora del retrovisor para el lado derecho (pasajero) y engrane la reversa;
Encienda y desligue la llave de ignición 4 veces y la mantenga encendida en la quinta vez hasta el final de la programación.
•Aguarde 5 segundos o hasta el LED guiñar;
•Presione el botón de subida del retrovisor, empezando la programación del tiempo de retorno deseado;

•El LED indicará la cantidad de segundos a través del número de guiñadas y cada guiñada indicará 1 segundo en el tiempo de retorno. Aguarde el LED guiñar el tiempo deseado (entre 1 y 15 segundos), entonces presione nuevamente el botón de subida para programar el tiempo;
Ej.: Si presionar el botón de subida y aguardar 10 guiñadas del LED, el tiempo de retorno será programado para 10 segundos después del desembrague de la reversa.
•Desligue la llave de ignición y desembrague la reversa para finalizar la programación.

*Caso no seleccione ningún tiempo, desligue la ignición o retire la alimentación del producto, el tiempo de retorno será el último gravado;
*Esta programación puede ser realizada cuantas veces fueren necesarias.

4.4 - **Programación del botón:**

•Los módulos de la línea PARK ya salen de fábrica programados con el patrón eléctrico de los señales de comando de los retrovisores originales.

Pero es posible realizar la reprogramación de estos señales para casos en que el producto venga a ser reinstalado en otro vehículo. Siga el procedimiento abajo:

•Con el PARK conectado, encienda la llave de ignición;

•Coloque la llave selectora del retrovisor para el lado derecho (pasajero) y saque el jumper del módulo;
El LED guiñará, aguardando la programación de comando del botón;

•Presione y mantenga presionado el botón de bajada del espejo retrovisor por 2 segundos;

•El LED guiñará rápidamente, indicando el fin de la programación;

•Reponga el jumper, finalizando la programación.

5. PINOUT

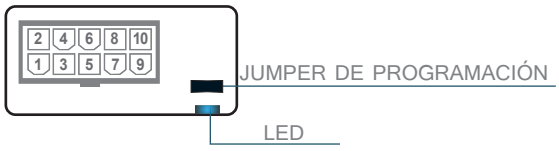

6. HERRAMIENTAS NECESARIAS

- Juego de espátulas
- Llave para tornillo
- Alicates
- Extractor de grapas
- Scotchlok o hierro de soldadura
- Multímetro
- Espuma antirruido
- Pasa cable

PARA MÁS INFORMACIONES LLAME:

REV.00 - 02/2016

TURY DO BRASIL IND. E COM. LTDA

CNPJ: 62.706.981/0001-44 - Indústria Brasileña

Av: Dr. José Fornari, 1264 - Vila Ferrazópoliz-S B Campo/SP

TURY ACESSÓRIOS

UBICACIÓN DE INSTALACIÓN

Tornillos de Sportage

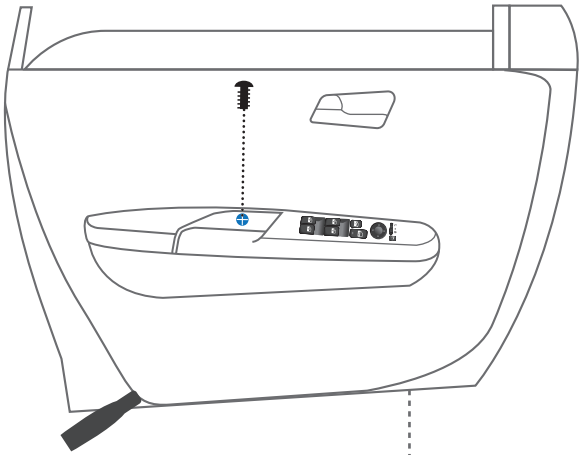

Con una espátula fina, saque la tapa de los tornillos.
En seguida, saque los tornillos para retirar el revestimiento e la puerta y empezar la instalación.

ATENCIÓN

SIEMPRE QUE REALIZAR ESTA INSTALACIÓN, DESLIGAR EL CABO NEGATIVO DE LA BATERÍA. CASO CONTRÁRIO, RIESGO DE CORTO-CIRCUITO GENERAL EN EL VEHÍCULO.

Instalación señal de reversa

Conectar el cable MARRÓN del PARK (Señal de reversa) ao cable ROSA original del vehículo ubicado nen lo arnes de la columna inferior izquierda

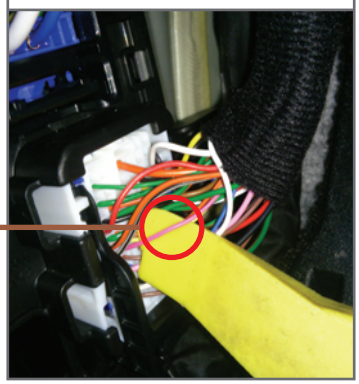

Instalación 12 Volts

Conectar el cable ROJO del PARK (12V) ao cable ROJO original del vehículo ubicado en la caja de fusibles

ESQUEMA ELÉCTRICO DE INSTALACIÓN

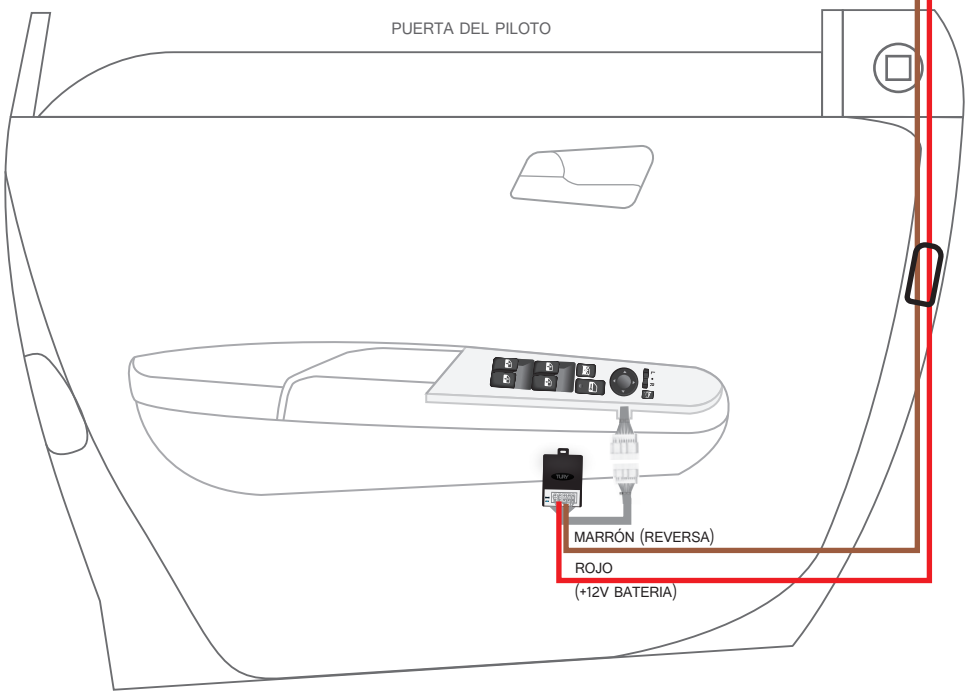

En algunos vehículos podrá ser necesario una operación en el espejo retrovisor en el lado de lo pasajero para que el módulo PARK 1 funcione perfectamente. Caso después de la instalación se observe que el espejo retrovisor no esté retornando a su posición original para el piloto, el instalador deberá realizar comandos en el botón de ajuste eléctrico del espejo retrovisor en el lado de lo pasajero en todas las direcciones para que el motor busque se alinear mejor con las rotaciones y garantizar el correcto asentamiento de las escobillas del motor eléctrico durante el curso. Esta situación puede ser más presente en vehículos nuevos. Eventuales desalineaciones en este mecanismo original, que no interfieren en el funcionamiento del espejo retrovisor original, pueden impedir el correcto funcionamiento del PARK 1.

Las colores de los cables originales, sus funciones y ubicaciones pueden variar. Con un multímetro, siempre verifique antes de instalar nuestros productos para evitar posibles problemas. TURY no se responsabiliza por daños causado en el sistema eléctrico del vehículo debido a fallas en la instalación.

Caso no utilice Scotch Lock, recomendamos utilizar soldadura y cinta aislante en los empalmes de los cables eléctricos.

Siempre pasar y fijar el arnés TURY junto al arnés original del vehículo, lo revistiendo con espuma para evitar ruidos y garantizar que la posición final del módulo electrónico TURY esté protegida de entrada de agua (Películas protectoras(insulfim), lluvia y higienización)