PARK 3.2.5 H

TURY

1. FUNÇÕES

Este módulo realiza as funções Tilt Down e de Rebatimento dos retrovisores originais. Tilt Down auxilia o motorista em manobras de ré ou baliza, inclinando automaticamente o espelho retrovisor do passageiro após o engate da marcha ré, permitindo melhor campo de visão para o motorista evitar colisões laterais. Funciona em veículos com cambio automático ou manual. Rebatimento é a função que permite ao usuário recolher seus espelhos retrovisores através do controle remoto original do veículo. O retorno pode ser feito através do próprio controle remoto (ao destravar as portas) ou através da chave de ignição. Esta função permite melhores corredores em estacionamentos e protege os retrovisores contra acidentes. Somente disponível para veículos que tenham o motor original para o rebatimento já incorporado.

2. CARACTERÍSTICAS

Além das funções acima outras importantes características merecem ser destacadas.

• Pode operar de forma automática ou semi automática, selecionáveis pelo usuário. Sai de fabrica em modo automático.

Modo Automático: Sempre que houver engate da marcha ré e a chave seletora estiver para lado do retrovisor direito a função Tilt Down será ativada. Quando a chave seletora estiver no centro ou para o lado do motorista a função Tilt Down não será ativada.

Modo Semi-Automático: Se programado para este modo de operação, a função só será ativada quando ao engatar a marcha ré houver um toque no botão de descida do espelho retrovisor com a chave seletora para lado do passageiro.

• Tempo de retorno: É o tempo que o espelho retrovisor aguarda para retornar a posição inicial após o desengate da marcha ré. Este tempo pode ser programado de 1 a 15 segundos (ver item de programação 4.3). Este tempo garante maior conforto em situações de manobras de baliza. Sai de fabrica programado com um tempo de 3 segundos para o retorno. * Para realizar ajustes nos retrovisores (direito/esquerdo) é necessário aguardar o retrovisor finalizar o movimento de TiltDown.

• **TENSÃO: 10V a 14,8V** • **CONSUMO:** 20mA • **CONSUMO STAND BY:** 590 µA

3. APLICAÇÃO

Hyundai Tucson 2005 em diante (Com retrovisores elétricos originais com sistema de rebatimento)

4. PROGRAMAÇÃO

4.1 -**Ajuste de posição:** Para ajustar a posição do espelho para auxílio de manobras aguarde o espelho inclinar para baixo (comando de Tilt Down com a marcha ré engatada), e ajuste o espelho para uma melhor visualização da guia/sargeta ou outro obstáculo. Esta posição será memorizada e pode ser programada quantas vezes for necessário.

4.2 - **Seleção do Modo de Operação da Função Tilt Down: Automático ou Semi-automático.**

• Mantenha a chave de ignição desligada por 10 segundos;
• Coloque a chave seletora do retrovisor para o lado direito (passageiro) e engate a ré;
• Ligue e desligue a chave de ignição 2 vezes, mantendo ligada na terceira vez até o final dessa programação;
• Aguarde 5 segundos ou até o LED piscar indicando a abertura da programação;
• Pressione o botão de subida do retrovisor elétrico por 2 segundos;
•O LED irá piscar em alta frequência indicando o fim da programação;
* Esta programação alterna entre modo automático e semi automático e pode ser realizadas quantas vezes forem necessárias.

4.3 - **Tempo de retorno do espelho da posição de Tilt Down à posição original de direção:**

• Mantenha a chave de ignição desligada por 10 segundos;
• Coloque a chave seletora do retrovisor para o lado direito (passageiro) e engate a ré;
Ligue e desligue a chave de ignição 4 vezes mantendo ligada na quinta vez até o final da programação;
• Aguarde 5 segundos ou até o LED piscar;
• Pressione o botão de subida do retrovisor iniciando a programação do tempo de retorno desejado;
• O LED indicará a quantidade de segundos através do numero depiscadas aonde cada piscada indicará 1 segundo no tempo de retorno. Aguarde o LED piscar o tempo desejado (entre 1 a 15 segundos) então pressione novamente o botão de subida para programar o tempo;
Ex: Se pressionar o botão de subida e aguardar 10 piscadas do LED o tempo de retorno será programado para 10 segundos depois do desengate da marcha ré.
• Desligue a chave de ignição e desengate a ré para finalizar a programação.
* Caso não selecione nenhum tempo, desligue a ignição ou retire a alimentação do produto o tempo de retorno será o ultimo gravado;
* esta programação pode ser realizada quantas vezes forem necessárias

4.4 - Programação do botão:

Os módulos da linha PARK já saem de fábrica programados com o padrão elétrico dos sinais de comando dos retrovisores originais.
Porém é possível realizar a reprogramação destes sinais, para casos onde o produto venha a ser reinstalado em um outro veiculo. Seguir o procedimento abaixo:

• Com o PARK conectado ligue a chave de ignição;
• Coloque a chave seletora do retrovisor para o lado direito (passageiro) e retire o Jumper 1 do módulo.
O LED irá piscar aguardando a programação do comando do botão;
• Pressione e mantenha pressionado o botão de descida do espelho retrovisor por 2 segundos;
• O LED ira piscar rapidamente indicando o fim da programação;
• Recoloque o Jumper 1 finalizando a programação.

4.5 - A central PARK utiliza sinal de seta + pulso de trava para liberar o fechamento dos retrovisores com a ignição desligada.
Para utilizar somente o pulso de trava ou pulso de seta para ativação/desativação deste sistema, basta retirar o Jumper 2 de programação.
Para instalação com alarmes retirar o Jumper 2 de programação e conectar o fio VERDE/PRETO na saída de ativação e o fio AMARELO/PRETO na saida de desativação de alarmes universais instalados.
Para realizar a abertura dos retrovisores somente quando a chave de ignição for acionada não efetuar a conexão do fio AMARELO/PRETO.
*Essas programações podem ser realizadas a qualquer momento.

5. PINOUT

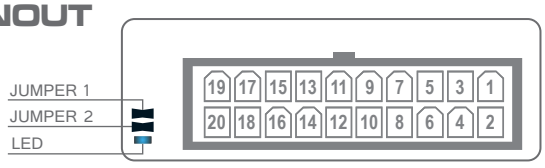

6. FERRAMENTAS NECESSÁRIAS

• Jogo de espátulas
• Chave para parafuso
• Alicates
• Extrator de grampos
• Schotty-Lock ou Ferro de Solda
• Multímetro
• Espuma anti-ruído
• Passa fio

PARA MAIORES INFORMAÇÕES LIGUE:

REV.01 - 09/2016

SUPORTE TÉCNICO

Segunda a Quinta: Das 07:30 as 18:00
Sexta: das 07:30 as 17:30
Sabados: Das 09:00 as 14:00

NÃO ATENDEMOS AOS DOMINGOS E FERIADOS

* Atendemos no WhatsApp aos sábados apenas no numero TIM

Tel Fixo: (11) 4127 - 3027 / Ramais: 208, 237, 241
Nextel: ID - 1*40966 / ID - 85*110833
Tim: (11) 98610 - 2404 WhatsApp
Oi: (11) 95406 - 4693 WhatsApp
Claro: (11) 99152 - 2616
Vivo: (11) 99790 - 9988 WhatsApp

CASO QUEIRA RECEBER NOSSAS NOVIDADES, INSCREVA-SE EM NOSSO NEWS ENVIANDO UM EMAIL PARA:
virtual@tury.com.br
LOJISTA PARA SE CADASTRAR NA SESSÃO "ONDE COMPRAR" DO NOSSO SITE, FAVOR ESCREVA PARA:
vendas@tury.com.br

LOCAL DA INSTALAÇÃO

Parafusos Tucson

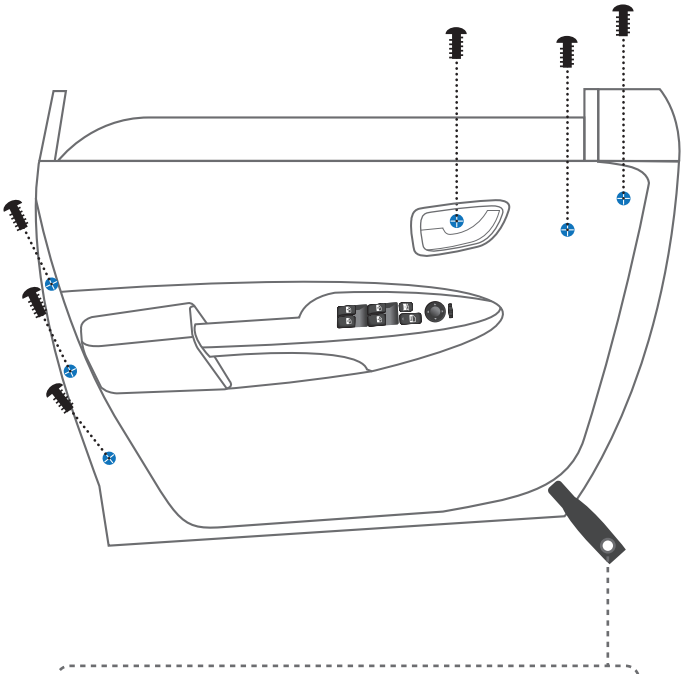

Com uma espátula fina retire a capa dos parafusos, em seguida retire os parafusos para remover o forro da porta e iniciar a instalação.

ATENÇÃO

SEMPRE QUE REALIZAR ESTA INSTALAÇÃO DESLIGAR O CABO NEGATIVO DA BATERIA. CASO CONTRÁRIO, RISCO DE CURTO-CIRCUITO GERAL NO VEICULO.

Instalação dos fios avulsos do PARK

Instalação fio de Seta

Conectar o fio BRANCO/PRETO do PARK (Seta) ao fio AMARELO original do veículo que se encontra na caixa de fusíveis.

Instalação Sinal de Ré

Conectar o fio MARROM do PARK (Sinal de Ré) ao fio MARROM original do veículo que se encontra na caixa de fusíveis.

ESQUEMA ELÉTRICO DE INSTALAÇÃO

VEÍCULO	TRAVA	DESTRAVA
PINO	2	6
TUCSON	CINZA	VERDE

Em alguns veículos poderá ser necessário uma operação no espelho retrovisor do lado do passageiro para que o módulo PARK funcione perfeitamente.

Caso após a instalação observe-se que o espelho retrovisor do lado do passageiro não esteja retornando à sua posição original de direção, o instalador deverá realizar comandos no botão de ajuste elétrico do espelho retrovisor do passageiro em todas as direções para que o motor busque se alinhar melhor com as rotações e garantir o correto assentamento das escovas do motor elétrico durante o curso. Esta situação pode ser mais presente em veículos novos. Eventuais desalinhamentos neste mecanismo original, que não interferem no funcionamento do espelho retrovisor original, podem impedir o correto funcionamento do PARK.

As cores dos fios originais e suas funções e localizações podem variar. Com um multímetro sempre verifique antes de instalar nossos produtos, para evitar possíveis problemas. A TURY não se responsabiliza por danos causados no sistema elétrico do veiculo por falhas de instalação.

Caso não utilize schotty-lock, recomendamos utilizar solda e fita isolante nas emendas dos cabos elétricos.

Sempre passar e fixar o chicote TURY junto ao chicote original do veículo revestindo com espuma para evitar ruídos e garantir que a posição final do módulo eletrônico TURY, esteja protegida de entrada de água. (insul-film, chuva e higienização).