PARK 6 CH

TURY

1. FUNCIONES

Esto módulo realiza las funciones de plegamiento de los espejos retrovisores, el cierre automático de los vidrios eléctricos y también del techo solar (*) a través del control remoto original del vehículo. Esta función permite mayor espacio en los corredores y en estacionamientos protegiendo los retrovisores contra accidentes. Esta función sólo debe realizarse en vehículos que tengan el motor original para el plegamiento ya incorporado.

La apertura de los retrovisores se producirá al encender la ignición.

(*) La cierre del techo solar solo debe realizarse en la versión Touring.

2. CARACTERÍSTICAS

Además de las funciones arriba, otras importantes características merecen ser destacadas.

• A partir de la instalación de este producto, el cierre de los vidrios eléctricos y del techo solar de su vehículo será hecho por un simples toque (one touch) en el botón de traba del control remoto original, no necesita más mantenerlo primado hasta el final del cierre.

• TENSIÓN: 10V a 14,8V • CONSUMO: 15,6mA

3. APLICAICÓN

Honda Civic Touring, EXL e EX 2017 em diante (Con sistema original de plegamiento)

4. PROGRAMACIÓN

4.1 - La central electrónica PARK utiliza señal de direccional + pulso de traba para liberar el plegamiento de los retrovisores y la subida automática de los vidrios con la ignición desligada.

Para utilizar solamente el pulso de traba para activación de este sistema, basta sacar el Jumper de programación. És necesário encender la lalave de ignición para realizar la apertura de lo los retrovisores.

OBSERVACIONES IMPORTANTES

Para la función de bajada de los vidrios a través del control remoto original, es necesario aguardar 1 minuto si ha accionado el trabamiento del vehículo.

5. PINOUT

6. HERRAMIENTAS NECESARIAS

- Juego de espátulas
- Llave para tornillo
- Alicates
- Extractor de grapas
- Scotchlok o hierro de soldadura
- Multímetro
- Espuma antirruido
- Pasa cable

PARA MÁS INFORMACIONES LLAME:

REV.00 - 07/2016

TURY DO BRASIL IND. E COM. LTDA

CNPJ: 62.706.981/0001-44 - Indústria Brasileña

Av: Dr. José Fornari, 1264 - Vila Ferrazópoliz-S B Campo/SP

TURY ACESSÓRIOS

LOCALIZACIÓN DEL TORNILLOS

Tornillos del Civic

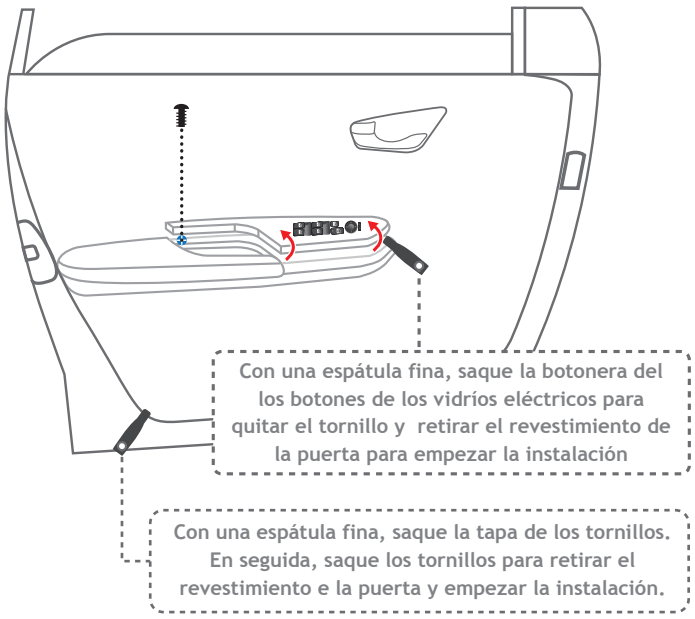

ATENCIÓN

SIEMPRE QUE REAILZAR ESTA INSTALACIÓN, DESLIGAR EL CABO NEGATIVO DE LA BATERÍA. CASO CONTRÁRIO, RIESGO DECORTO-CIRCUITO GENERAL EN EL VEHÍCULO.

Instalación cable de direccional

Conectar el cable BLANCO/NEGRO del PARK (direccional) en el cable GRIS original del vehículo ubicado en lo arnés de los espejos retrovisores.

ESQUEMA ELÉCTRICO DE INSTALACIÓN

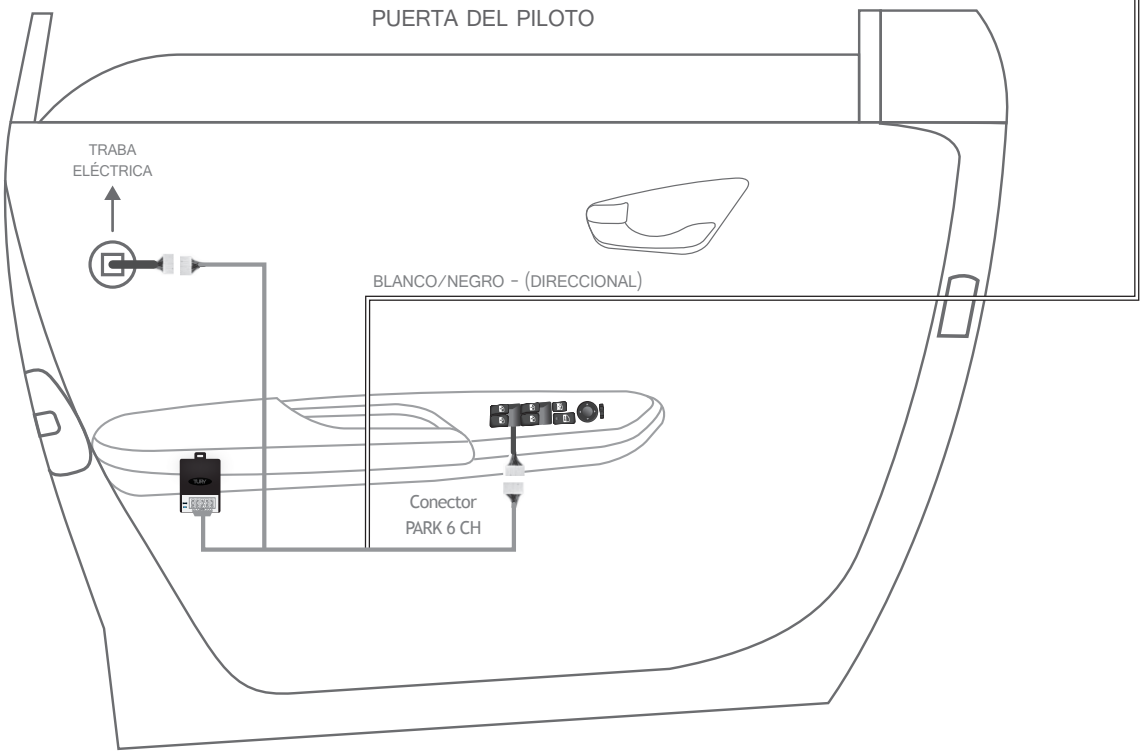

Los colores del cable original y sus funciones y localización pueden variar. Con un multímetro comprobar siempre antes de instalar nuestros productos, para evitar posibles problemas. TURY no se hace responsable por los daños al sistema eléctrico del vehículo debido errores de instalación .

Si usted no utiliza Schotty - lock , recomendamos el uso de soldadura y la cinta aislante en las enmiendas de los cables eléctricos .

Siempre pasar y fijar el arnés TURY junto al arnés original del vehículo, lo revistiendo con espuma para evitarse ruidos y garantizar que la posición final del modulo electrónico TURY lo proteja de entrada del agua (película protectora “insulfilm” , lluvia y higienización).