PRO 4.77 DB

TURY

FUNCIÓN

Los módulos de la línea PRO realizan las siguientes funciones en su vehículo:
• Automatización one-touch en los botones de los vidrios de las 4 puertas;
• Cierre y aperturade los vidrios a través del control remoto original o por alarmas universales;
• Protección contra aplastamientos en las 4 puertas (sigue la norma CONTRAN 468/13 con fuerza media TURY de 25 Newtons);
• Temporización de 1 minuto de los botones del vidrio de la puerta del piloto al desligar la ignición o tras destrabar las puertas a través del control remoto original.

APLICACIÓN

Toyota Hilux 2016 en adelante (Con auto up/down en la puerta del piloto)
Toyota SW4 2016 en adelante / Toyota Fortuner 2016 en adelante (Con auto up/down en la puerta del piloto)

CARACTERÍSTICAS

Além das funções acima outras importantes características merecem ser destacadas

• Consumo inferior a 1mA en sleep-mode (stand by);
• Sistema auto-adaptable que administra el envejecimiento y desgaste de los componentes originales de los vidrios eléctricos, sin afectar el desempeño del producto;
• No es necesario reprogramar el módulo en caso de apagón eléctrico o cambio de la batería del vehículo;
• Realiza el cierre por control remoto, mismo con el botón de bloqueo de los vidrios de los pasajeros activado;
• Protección contra cierres indeseados de los vidrios al activar el botón interno de traba de las puertas;
•2 patrones seleccionables de funcionamiento one-touch (vea programación)
• Abertura de los vidrios por control remoto
Control original: Al presionar el botón de destraba de las puertas por 3 veces seguidas, el módulo realiza la abertura de los vidrios.
Controle de alarmas universales: Al presionar el botón de salida auxiliar del control (consulte manual del alarma).
**** Para realizar la bajada de los cuatros vidrios a través del control remoto, es necesario esperar 15 segundos tras la activación del alarma.***

• Protección a través de los botones: Durante la subida del vidrio, si fuera encontrado un obstáculo, el vidrio se bajará aproximadamente 50% del tamaño total de la ventana. La función puede ser repetida por 5 veces, en la 5ª vez el vidrio se abrirá totalmente. En los botones de las puertas de los pasajeros, la protección solamente será realizada si el botón no estuviere presionado. Con el botón presionado, el vidrio parará al alcanzar el obstáculo y solo se bajará después que el botón sea suelto.
• Protección por alarmas: Durante la subida, si uno de los vidrios encontrar un obstáculo, él se bajará totalmente y iniciará nuevas tentativas de cierre por más 4 veces. Caso no tenga éxito, se quedará abierto 5 centímetro abajo del obstáculo.
• Reposicionamiento: Al realizar 10 comandos de subida o baja en el mismo vidrio eléctrico sin alcanzar el final de carrera, la función de subida one-touch de esto vidrio será desactivada. Para reactivar la función, realice la baja completa del vidrio. Si hubiere un comando de subida por alarma en esto momento, o antes de la abertura completa del vidrio, esto vidrio se bajará totalmente y en seguida será cerrado automáticamente.
• **TENSÃO:** 10V a 16V • **CONSUMO STAND BY:** 0,9mA

PROGRAMACIÓN DE LOS VIDRÍOS

1º Paso: Con la instalación finalizada y con el conjunto de botones de la puerta del motorista conectado al módulo PRO, encienda la llave de ignición y la mantenga encendida hasta el final de la programación.
2º Paso: Presionar el botón de programación (2 a 3 segundos) hasta uno de los vidrios se poner en movimiento, empezando la programación de la primera puerta. Para salir del modo de programación, apague la llave de ignición a cualquier momento.
La auto programación realiza diversos movimientos en el vidrio eléctrico. El LED indica cual puerta está siendo programada. Consulte la tabla:

SINALIZACIÓN DEL LED				
PUERTA	PILOTO	PASAJERO	TRASERA DERECHA	TRASERA ISQUIERDA
GUIÑADA	*	● ●	● ● ●	● ● ● ●

** Este vidrio no se producirá el procedimiento de programación.*

El LED guiñará 5 veces, indicando el final de la programación.
• Vidrios totalmente abiertos fueran aprobados.
• Uno o más vidrios parcialmente abiertos, indican que aquellas puertas no fueran validadas y será necesario reprogramar estos vidrios nuevamente. El módulo empezará automáticamente dos nuevas tentativas de reprogramación en cada vidrio reprobado anteriormente. En caso de que uno o más vidrios persistan reprobando, será necesario adoptar nuevo procedimiento. Encienda la ignición y reprograme el vidrio reprobado (*)
2) Caso no tengas éxito, reprogramar conforme abajo:
• Con la ignición y accesorios encendidos (Faros, Ventilador y Guiño);
• Con el vehículo encendido, espere de 7 a 15 minutos para reprogramar;
• Con el vehículo y accesorios encendidos (Faros, Aire Acondicionado y Guiño)
Si mismo después de estos procedimientos el vidrio no se quedar aprobado, esto vidrio funcionará sin automatización.
En este caso el producto no se ha liberado en este vehículo. Se puede intentar la manutención del sistema del vidrio de la puerta reprobada.
(*) Es posible seleccionar solamente el vidrio reprobado con un nuevo toque en el botón de programación de la central electrónica, después del comienzo de la programación. Cada toque lleva para la próxima puerta.

PROGRAMACIÓN DEL TIPO DE TOQUE

Para alternar el tipo de toque del botón(one-touch) siga el procedimiento abajo:

1º Paso: Encender y apagar la llave de ignición.

2º Paso: Dentro de 1 minuto, presione el botón de programación por 2 a 3 segundos. El LED indica cual tipo de toque está programado. Verifique la tabla abajo:

SINALIZACIÓN	TIPO DEL TOQUE
1 GUIÑADAS DE 2 SEGUNDOS	TOQUE CORTO (DEFAULT)
2 GUIÑADAS DE 2 SEGUNDOS	TOQUE LARGO

La programación del tipo toque so es habilitada durante la temporización de 1 minuto y puede ser realizada cuentas veces fueren necesarias.

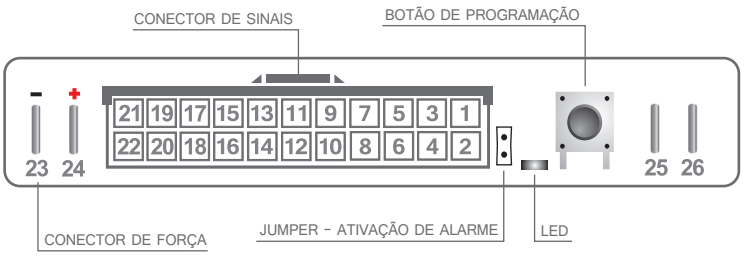

INSTALAÇÃO POR ALARMES UNIVERSAIS

Para ativar o módulo PRO por alarmes universais, deverá conectar o fio verde/preto do chicote PRO no pulso negativo de subida do alarme e o fio amarelo/preto do chicote PRO na saída auxiliar negativa do alarme. E deve ser removido o JUMPER do módulo PRO.
Acesse o link: http://www.tury.com.br/instalacaodealarme.pdf para ver os esquemas de instalação.

REV.00 - 11/2016

PARA MÁS INFORMACIONES LLAME:

TURY DO BRASIL IND. E COM. LTDA
CNPJ: 62.706.981/0001-44 - Indústria Brasileña
Av. Dr. José Fornari, 1264 - Vila Ferrazópoliz-S B Campo/SP

TURY ACESSÓRIOS

HERRAMIENTAS NECESARIAS

- JUEGO DE ESPÁTULAS
- LLAVE PARA TORNILLOS
- ALICATES
- EXTRACTOR DEL GRAPAS
- SCHOTTY-LOCK O HIERO DE SOLDADURA
- MULTÍMETRO
- ESPUMA ANTIRRUÍDO
- PASSA CABLE

LOCALIZACIÓN DE LOS TORNILLOS

Tornillos del Hilux / SW4 y Fortuner

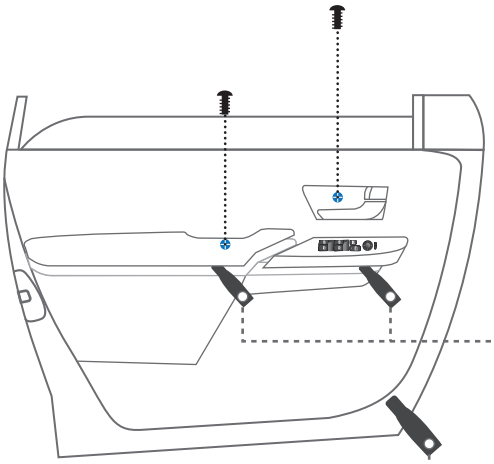

Con una espátula fina, saque la botonera del los botones de los vidríos eléctricos e la capa del apoia brazo para quitar el tornillo y retirar el revestimiento de la puerta y empezar la instalación

Con una espátula fina, saque la tapa de los tornillos. En seguida, saque los tornillos para retirar el revestimiento e la puerta y empezar la instalación.

ATENCIÓN

La alimentación positiva (12 Volts) de esto producto debe ser captada directamente en el punto positivo de la batería del vehículo. Caso sea necesario alargar el cable rojo, utilizar cable de 2,5mm con unión por suelda y aislar la unión. Utilizar fusible de protección con mismo valor de corriente que hay en lo fusible de lo arnés original del producto, directamente en la conexión con la batería. Se optar por conectar la alimentación del producto en otro punto adentro del interior del vehículo, jamás conectar en puntos de alimentación original de los sistemas de seguridad del vehículo como ABS, AirBag, cambio automático entre otros. En caso de dudas consulte nuestro soporte técnico.

SIEMPRE QUE REAILZAR ESTA INSTALACIÓN, DESLIGAR EL CABO NEGATIVO DE LA BATERÍA. CASO CONTRÁRIO, RIESGO DECORTO-CIRCUITO GENERAL EN EL VEHÍCULO.

Instalação 12 Volts

Conecte el cable ROJO del PRO (12V Bateria), en lo PUNTO positivo de la bateria.

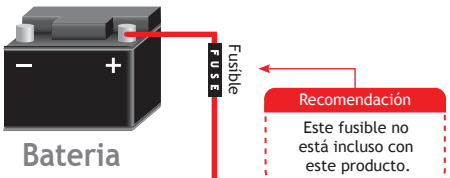

ESQUEMA ELÉCTRICO DE INSTALACIÓN

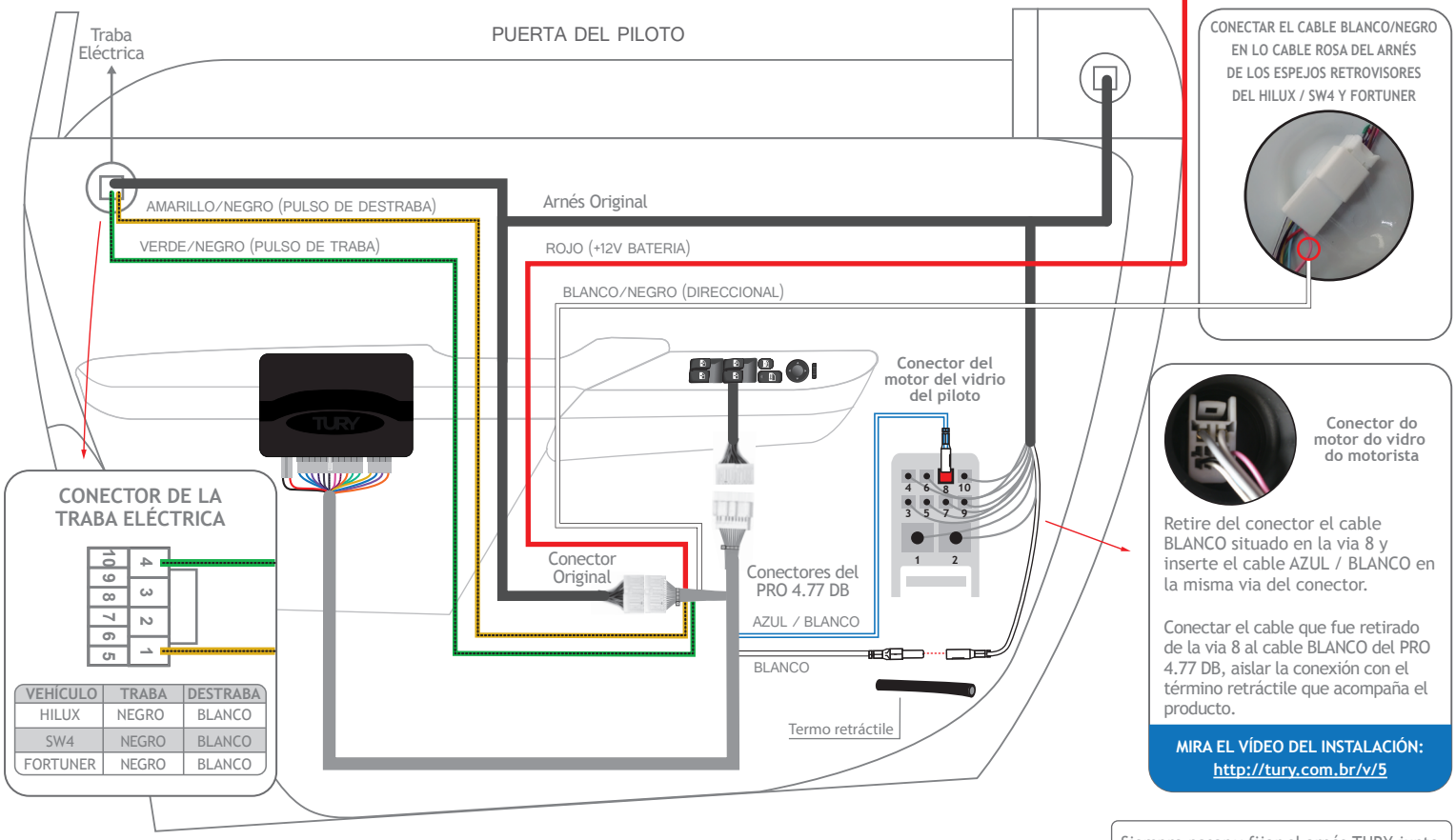

VEHÍCULO	TRABA	DESTRABA
HILUX	NEGRO	BLANCO
SW4	NEGRO	BLANCO
FORTUNER	NEGRO	BLANCO

Los colores del cable original y sus funciones y localización pueden variar. Con un multímetro comprobar siempre antes de instalar nuestros productos, para evitar posibles problemas. TURY no se hace responsable por los daños al sistema eléctrico del vehículo debido errores de instalación .

Si usted no utiliza Schotty - lock , recomendamos el uso de soldadura y la cinta aislante en las enmiendas de los cables eléctricos .

Siempre pasar y fijar el arnés TURY junto al arnés original del vehículo, lo revistiendo con espuma para evitarse ruidos y garantizar que la posición final del modulo electrónico TURY lo proteja de entrada del agua (película protectora “insulfilm” , lluvia y higienización).