## FUNCIONES

Los módulos de la línea PRO realizan las siguientes funciones en su vehículo:
• Automatización one-touch en los botones de los vidrios de las 4 puertas;
• Cierre y abertura de los vidrios a través del control remoto original o por alarmas universales;
• Protección contra aplastamientos en las 4 puertas (con fuerza media TURY de 25 Newtons);
• Temporización de 1 minuto de los botones del vidrio de la puerta del piloto al desligar la ignición o tras destrabar las puertas a través del control remoto original.

## CARACTERÍSTICAS

**Además de las funciones arriba, otras importantes características merecen ser destacadas.**

• Consumo inferior a 1mA en sleep-mode (stand by);

• Sistema auto-adaptable que administra el envejecimiento y desgaste de los componentes originales de los vidrios eléctricos, sin afectar el desempeño del producto;

• No es necesario reprogramar el módulo en caso de apagón eléctrico o cambio de la batería del vehículo;

• Realiza el cierre por control remoto, mismo con el botón de bloqueo de los vidrios de los pasajeros activado;

• Protección contra cierres indeseados de los vidrios al activar el botón interno de traba de las puertas;

•2 patrones seleccionables de funcionamiento one-touch (vea programación)

• Abertura de los vidrios por control remoto

Control original: Al presionar el botón de destraba de las puertas por 3 veces seguidas, el módulo realiza la abertura de los vidrios.

Controle de alarmas universales: Al presionar el botón de salida auxiliar del control (consulte manual del alarma).

• Protección a través de los botones: Durante la subida del vidrio, si fuera encontrado un obstáculo, el vidrio se bajará aproximadamente 50% del tamaño total de la ventana. La función puede ser repetida por 5 veces, en la 5ª vez el vidrio se abrirá totalmente. En los botones de las puertas de los pasajeros, la protección solamente será realizada si el botón no estuviere presionado. Con el botón presionado, el vidrio se detendrá al alcanzar el obstáculo y solo se bajará después que el botón sea suelto.

• Protección por alarmas: Durante la subida, si uno de los vidrios encontrar un obstáculo, él se bajará totalmente y iniciará nuevas tentativas de cierre por más 4 veces. Caso no tenga éxito, se quedará abierto 5 centímetro abajo del obstáculo.

• Reposicionamiento: Al realizar 10 comandos de subida o baja en el mismo vidrio eléctrico sin alcanzar el final de carrera, la función de subida one-touch de esto vidrio será desactivada. Para reactivar la función, realice la baja completa del vidrio. Si hubiere un comando de subida por alarma en esto momento, o antes de la abertura completa del vidrio, esto vidrio se bajará totalmente y en seguida será cerrado automáticamente.

• TENSÃO: 10V a 16V • CONSUMO STAND BY: 0,9mA

## PROGRAMACIÓN DE LOS VIDRÍOS

**1º Paso:** Con la instalación finalizada y con el conjunto de botones de la puerta del motorista conectado al módulo PRO, encienda la llave de ignición y la mantenga encendida hasta el final de la programación.

**2º Paso:** Presionar el botón de programación (2 a 3 segundos) hasta uno de los vidrios se poner en movimiento, empezando la programación de la primera puerta. Para salir del modo de programación, apague la llave de ignición a cualquier momento.

**La auto programación realiza diversos movimientos en el vidrio eléctrico. El LED indica cual puerta está siendo programada. Consulte la tabla:**

| SINALIZACIÓN DEL LED | | | | |
|---|---|---|---|---|
| PUERTA | PILOTO | PASAJERO | TRASERA DERECHA | TRASERA ISQUIERDA |
| GUIÑADA | ● | ●● | ●●● | ●●●● |

**El LED guiñará 5 veces, indicando el final de la programación.**

• Vidrios totalmente abiertos fueran aprobados.

• Vidrio parcialmente abierto, es necesario reprogramar apenas esto vidrio

• Durante la reprogramación, es posible elegir el vidrio a ser programado, presionando el botón de programación en la central.

***Caso algún vidrio sea reprobado, el módulo automáticamente repetirá más dos tentativas de aprobación en el(los) vidrio(s) reprobado(s).***

***Caso la programación del vidrio persista reprobando, realice la programación de las siguientes maneras:***

• Programación apenas con la ignición encendida;

• Con la ignición y accesorios encendidos (Faros, Ventilador y Guiño);

• Con el vehículo encendido, deje la batería cargar por (7 a 15 minutos);

• Con el vehículo y accesorios encendidos (Faros, Aire Acondicionado y Guiño)

## PROGRAMACIÓN DEL TIPO DE TOQUE

**Para alternar el tipo de toque del botón(one-touch) siga el procedimiento abajo:**

**1º Paso:** Encender y apagar la llave de ignición.

**2º Paso:** Dentro de 1 minuto, presione el botón de programación por 2 a 3 segundos. El LED indica cual tipo de toque está programado. Verifique la tabla abajo:

| SINALIZACIÓN | TIPO DEL TOQUE |
|---|---|
| 1 GUIÑADAS DE 2 SEGUNDOS | TOQUE CORTO (DEFAULT) |
| 2 GUIÑADAS DE 2 SEGUNDOS | TOQUE LARGO |

***La programación del tipo toque so es habilitada durante la temporización de 1 minuto y puede ser realizada cuentas veces fueren necesarias.***

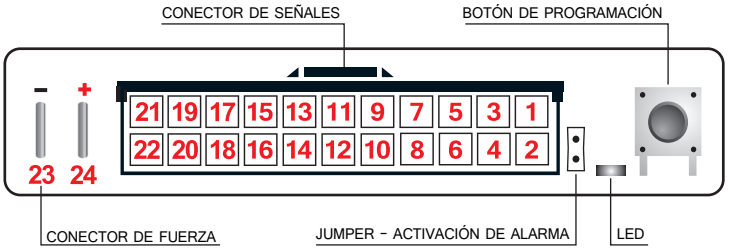


## INSTALACIÓN POR ALARMAS UNIVERSALES

Para activar el modulo PRO por alarmas universales, se deberá conectar el fio verde/negro del arnés PRO en el pulso negativo de subida del alarma y el cable amarillo/negro el arnés PRO en la salida auxiliar negativa del alarma. Debe ser removido el JUMPER del módulo PRO.

**PARA MÁS INFORMACIONES LLAME:**

REV.00- 03/2016

**TURY DO BRASIL IND. E COM. LTDA**

**CNPJ: 62.706.981/0001-44 - Indústria Brasileña**

**Av: Dr. José Fornari, 1264 - Vila Ferrazópoliz-S B Campo/SP**

TURY ACESSÓRIOS

## HERRAMIENTAS NECESARIAS

- JUEGO DE ESPÁTULAS
- LLAVE PARA TORNILLO
- ALICATES
- EXTRACTOR DE GRAPAS
- SCHOTTY-LOCK O HIERRO DE SOLDADURA
- MULTÍMETRO
- ESPUMA DE ABSORCIÓN DE SONIDO

## LOCALIZACIÓN DE LOS TORNILLOS

Tornilos del Forester

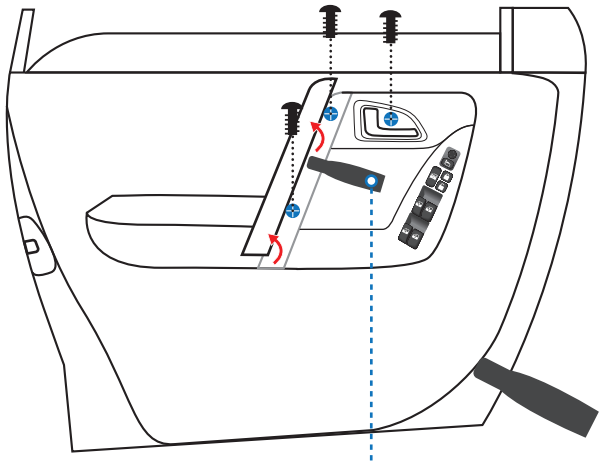

Abra el " apoyabrazos" con cuidado, utilizando una espátula fina, para ubicar los tornillos que se encuentran atrás del apoyo.

Tornillos del Outback, Legacy e XV

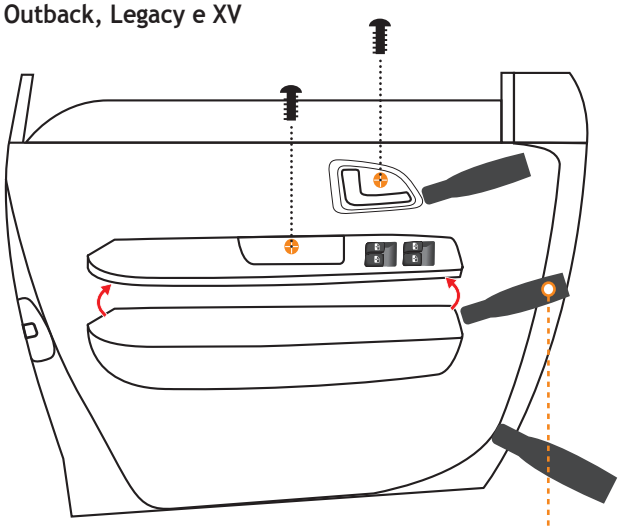

Abra el " apoyabrazos " y el marco de la manija con cuidado, usando una espátula fina para ubicar los tornillos

## ESQUEMA ELÉCTRICO DE INSTALACIÓN

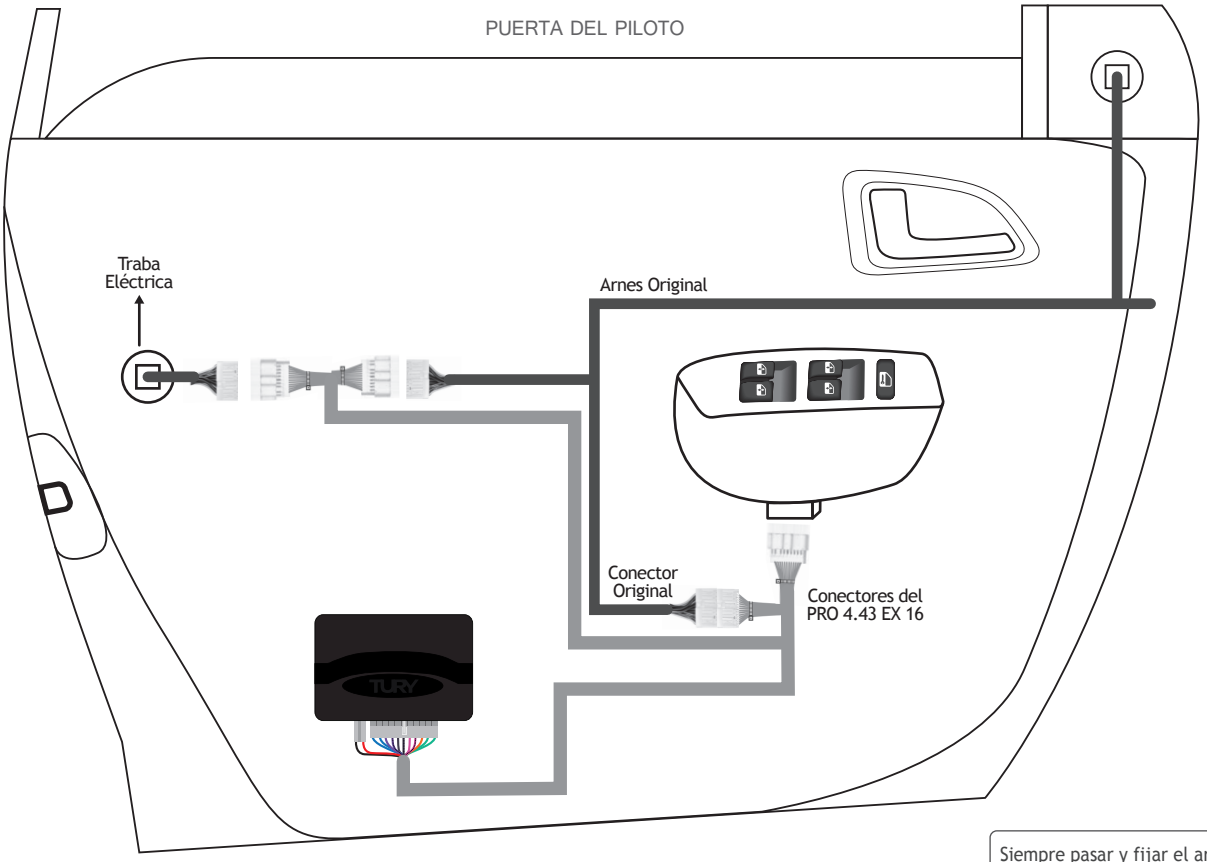


Los colores del cable original y sus funciones y localización pueden variar. Con un multímetro comprobar siempre antes de instalar nuestros productos, para evitar posibles problemas. TURY no se hace responsable por los daños al sistema eléctrico del vehículo debido errores de instalación .

Si usted no utiliza Schotty - lock , recomendamos el uso de soldadura y la cinta aislante en las enmiendas de los cables eléctricos .

Siempre pasar y fijar el arnés TURY junto al arnés original del vehículo, lo revistiendo con espuma para evitarse ruidos y garantizar que la posición final del modulo electrónico TURY lo proteja de entrada del agua (película protectora "insulfilm" , lluvia y higienización).