PRO 4.77 DB

TURY

FUNÇÕES

Os módulos da linha PRO realizam as seguintes funções no seu veículo:
• Automação one-touch nos botões dos vidros das 4 portas;
• Fechamento e abertura dos vidros pelo controle remoto original ou por alarmes universais;
• Proteção contra esmagamentos nas 4 portas (atende norma CONTRAN 468/13 com força média TURY de 25 Newtons);
• Temporização de 1 minuto dos botões do vidro da porta do motorista ao desligar a ignição ou após destravar as portas via controle remoto original.
OBS : A função de temporização não se aplica ao vidro do motorista

APLICAÇÃO

Toyota Hilux SR, SRV 2016 em diante / Toyota SW4 SR, SRV 2017 em diante (Com descida e subida automática na porta do motorista)

CARACTERÍSTICAS

Além das funções acima outras importantes características merecem ser destacadas

• Consumo inferior a 800µA em sleep-mode (stand-by);
• Sistema auto-adaptativo que gerencia o envelhecimento e desgaste dos componentes originais dos vidros elétricos, sem afetar o desempenho do produto;
• Não é necessário reprogramar o módulo em casos de pane elétrica ou troca de bateria do veículo;
• Realiza o fechamento por controle remoto, mesmo com botão de bloqueio dos vidros dos passageiros ativado;
• Proteção contra fechamentos indesejados dos vidros ao ativar o botão interno de trava das portas;
• 2 padrões selecionáveis de funcionamento one-touch (ver programação);
• Abertura dos vidros por controle remoto
Controle original: Ao pressionar o botão de destravamento das portas por 3 vezes seguidas o módulo realiza a abertura dos vidros.
Controle de alarmes universais: Ao pressionar o botão de saída auxiliar do controle (consulte manual do alarme)
** Para realizar a descida dos quatro vidros através do controle remoto é necessário aguardar 15 segundos após a ativação do alarme.*
• A função ventilação permite o proprietário deixar os vidros semi-abertos ao sair do veículo, permitindo manter crianças ou animais no seu interior. Após executar 3 comandos de destravamento das portas é ativado o início da descida dos vidros, mas se houver um comando de travamento das portas pelo controle remoto a função ventilação é ativada e os vidros vão parar neste instante, podendo variar o tempo de parada de veículo para veiculo. Antes de ativar esta função, verificar se o veiculo não possui alarme volumétrico ou se este pode ser desabilitado durante esta operação.
• Proteção pelos botões: Durante a subida do vidro, se um obstáculo for encontrado o vidro irá retroceder aproximadamente 50% do tamanho total da janela. A Função pode ser repetida 5 vezes, e na 5ª vez o vidro irá abrir totalmente. Nos botões das portas dos passageiros a proteção somente será realizada se o botão não estiver pressionado. Com o botão pressionado o vidro irá parar ao atingir o obstáculo e só baixar após soltar o botão.
• Proteção por alarmes: Durante a subida dos vidros, se um dos vidros encontrar um obstáculo o vidro abrirá totalmente e iniciará uma nova tentativa de fechamento por 4 vezes. Caso não consiga ficará parado aberto 5 centímetros abaixo do obstáculo.
• Reposicionamento: Ao realizar 10 comandos de subida ou descida no mesmo vidro elétrico, sem atingir o fim de curso, a função de subida one-touch deste vidro será desativada. Para reativar a função realize a descida completa do vidro. Se houver um comando de subida por alarme neste momento, ou antes da abertura completa do vidro, este vidro irá abrir totalmente e em seguida será fechado automaticamente.
• TENSÃO: 10V a 16V • CONSUMO STAND BY: 800µA

PROGRAMAÇÃO DOS VIDROS

1º Passo: Com a instalação finalizada e com o conjunto de botões da porta do motorista conectado ao módulo PRO e o botão de inibidor desbloqueado, ligue a chave de ignição e mantenha ligada até o final da programação.
2º Passo: Pressionar o botão de programação (2 a 3 segundos) até um dos vidros se movimentar iniciando a programação da primeira porta. Para sair do modo de programação desligue a chave de ignição a qualquer momento.
A autoprogramação realiza diversos movimentos no vidro elétrico, o LED indica qual porta está sendo programada. Consulte a tabela:

SINALIZAÇÃO DO LED				
PORTA	MOTORISTA	PASSAGEIRO	TRASEIRA DIREITA	TRASEIRA ESQUERDA
PISCADAS	*	● ●	● ● ●	● ● ● ●

** Neste vidro não ocorrerá o procedimento de programação.*

O LED irá piscar 5 vezes indicando o final da programação.
• Vidros totalmente abertos foram aprovados.
• Um ou mais vidros parcialmente abertos, indicam que aquelas portas não foram validas e será necessário reprogramar estes vidros novamente.
O módulo iniciará automaticamente uma nova tentativa de reprogramação em cada vidro reprovado anteriormente. Caso persista reprovando um ou mais vidros, será necessário adotar novo procedimento:
1) Ligue a ignição e reprograme o vidro reprovado (*)
2) Caso não tenha êxito, reprogramar conforme abaixo:
• Com a ignição ligada e acessórios ligados (Faróis, Ventilador e Pisca);
• Com o veículo ligado ou deixe a bateria carregar por (7 a 15 minutos);
• Com o veículo ligado e acessórios ligados (Faróis, Ar Condicionado e Pisca).
Se mesmo após estes procedimentos o vidro não for aprovado, este vidro funcionará sem automação.
Neste caso o produto não foi liberado neste veiculo. Pode-se tentar a manutenção do sistema dos vidros da porta reprovada.
(*) É possível selecionar somente o vidro reprovado, dando um novo toque no botão de programação da central, após o inicio da programação. Cada toque leva para a próxima porta.

PROGRAMAÇÃO DO TIPO DE TOQUE

Para alternar o tipo de toque do botão (one touch) siga o procedimento abaixo:
1º Passo: Ligar e desligar a chave de ignição.
2º Passo: Dentro de 1 minuto, pressione o botão de programação por 2 a 3 segundos. O LED indica qual tipo de toque está programado. Verifique a tabela abaixo:

SINALIZAÇÃO	TIPO DE TOQUE
1 Piscada de 2 segundos	Toque curto (Default)
2 Piscadas de 2 segundos	Toque longo

** No vidro do motorista mantém o funcionamento original.*

A programação do tipo de toque só é habilitada durante a temporização de 1 minuto e pode ser realizada quantas vezes forem necessárias.

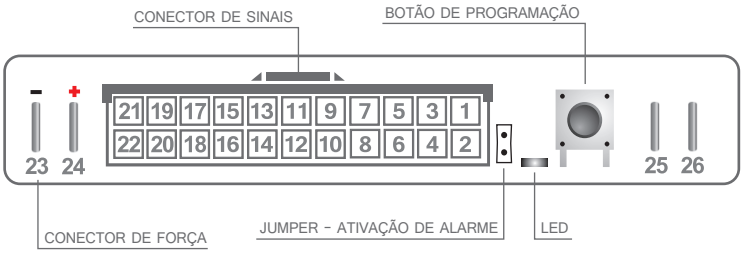

INSTALAÇÃO POR ALARMES UNIVERSAIS

Para ativar o módulo PRO por alarmes universais, deverá conectar o fio verde/preto do chicote PRO no pulso negativo de subida do alarme e o fio amarelo/preto do chicote PRO na saída auxiliar negativa do alarme. E deve ser removido o JUMPER do módulo PRO.
Acesse o link: http://www.tury.com.br/instalacaodealarme.pdf para ver os esquemas de instalação.

PARA MAIORES INFORMAÇÕES LIGUE:

REV.01 - 04/2017

SUPORTE TÉCNICO
Segunda a Quinta: Das 07:30 as 18:00
Sexta: das 07:30 as 17:30
Sabados: Das 09:00 as 14:00
NÃO ATENDEMOS AOS DOMINGOS E FERIADOS
* Atendemos no WhatsApp aos sábados apenas no numero TIM

Tel Fixo: (11) 4127 - 3027 / Ramais: 208, 237, 241
Nextel: ID - 1*40966 / ID - 85*110833
Tim: (11) 98610 - 2404 WhatsApp
Oi: (11) 95406 - 4693 WhatsApp
Claro: (11) 99152 - 2616
Vivo: (11) 99790 - 9988 WhatsApp

CASO QUEIRA RECEBER NOSSAS NOVIDADES, INSCREVA-SE EM NOSSO NEWS ENVIANDO UM EMAIL PARA:
virtual@tury.com.br
LOJISTA PARA SE CADASTRAR NA SESSÃO "ONDE COMPRAR" DO NOSSO SITE, FAVOR ESCREVA PARA:
vendas@tury.com.br

FERRAMENTAS NECESSÁRIAS

- JOGO DE ESPÁTULAS
- CHAVE PARA PARAFUSO
- ALICATES
- EXTRATOR DE GRAMPOS
- SCHOTTY-LOCK OU FERRO DE SOLDA
- MULTÍMETRO
- ESPUMA ANTI-RUÍDO
- PASSA FIO

LOCALIZAÇÃO DOS PARAFUSOS

Parafusos Hilux e SW4

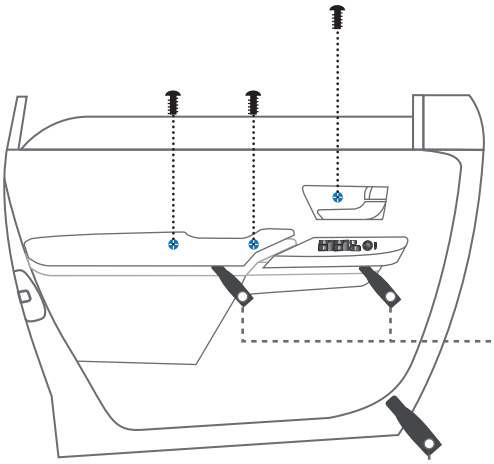

Com uma espátula fina, retire a botoeira dos botões dos vidros elétricos e a capa do apoio de braço para remover o parafuso e retirar o forro da porta.

Com uma espátula fina, retire a tampa do parafuso. Em seguida retire o parafusos para retirar o forro da porta e iniciar a instalação.

ATENÇÃO

A alimentação positiva (12 Volts) deste produto deve ser obtida diretamente no polo positivo da bateria do veiculo. Utilizar fusível de proteção do mesmo valor de corrente do fusível que acompanha o chicote deste produto, diretamente na conexão com a bateria. Caso seja necessário prolongar o cabo vermelho, utilizar bitola de 2,50mm e união por solda e isolante elétrico. Se optar conectar a alimentação do produto em ponto diferente dentro do interior do veiculo, jamais realizar em ramais de alimentação de sistemas de segurança do veiculo, como ABS, Air Bag, cambio automático entre outros. Em caso de duvidas, consulte nosso suporte técnico.

SEMPRE QUE REALIZAR ESTA INSTALAÇÃO DESLIGAR O CABO NEGATIVO DA BATERIA. CASO CONTRÁRIO, RISCO DE CURTO-CIRCUITO GERAL NO VEICULO.

Instalação 12 Volts

Conectar o fio VERMELHO do PRO (12V Bateria), no pólo positivo da bateria do veículo.

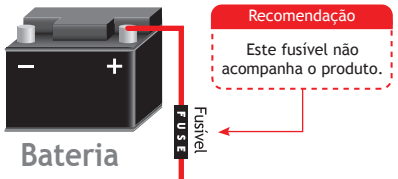

ESQUEMA ELÉTRICO DE INSTALAÇÃO

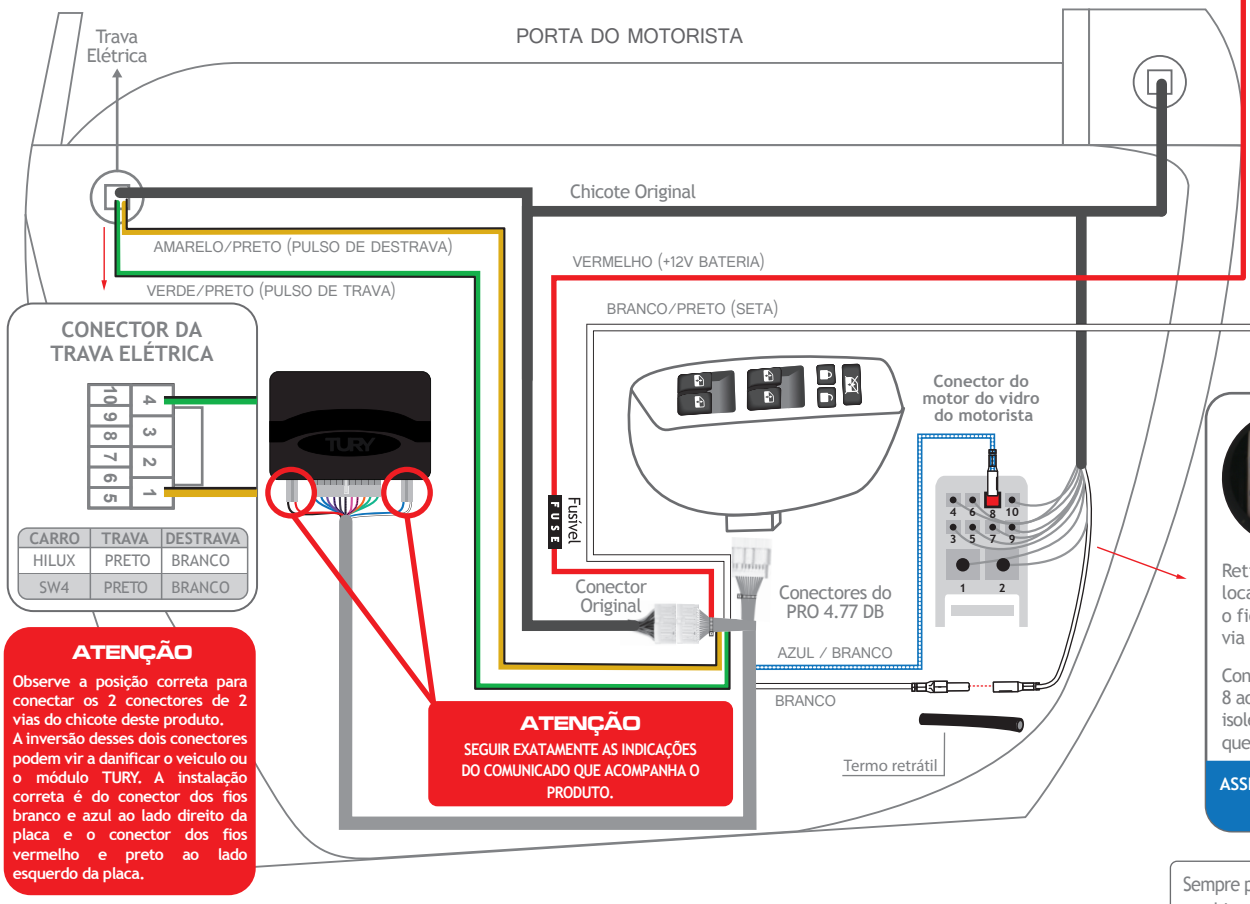

CARRO	TRAVA	DESTRAVA
HILUX	PRETO	BRANCO
SW4	PRETO	BRANCO

ATENÇÃO

Observe a posição correta para conectar os 2 conectores de 2 vias do chicote deste produto. A inversão desses dois conectores podem vir a danificar o veiculo ou o módulo TURY. A instalação correta é do conector dos fios branco e azul ao lado direito da placa e o conector dos fios vermelho e preto ao lado esquerdo da placa.

ATENÇÃO

SEGUIR EXATAMENTE AS INDICAÇÕES DO COMUNICADO QUE ACOMPANHA O PRODUTO.

Instalação fio de seta

Conectar o fio BRANCO/PRETO do PRO 4.77 DB (seta) ao fio ROSA, original do veículo, localizado no chicote do retrovisor, lado do motorista.

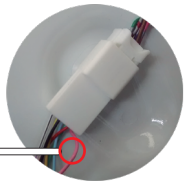

Conector do motor do vidro do motorista

Retirar do conector o fio BRANCO localizado na via 8 e insira o fio AZUL/BRANCO na mesma via do conector.

Conecte o fio que foi retirado da via 8 ao fio BRANCO do PRO 4.77 DB, isole a conexão com o termo retrátil que acompanha o produto.

ASSISTA O VÍDEO DESSA INSTALAÇÃO: http://tury.com.br/v/5

As cores dos fios originais e suas funções e localizações podem variar. Com um multímetro sempre verifique antes de instalar nossos produtos, para evitar possíveis problemas. A TURY não se responsabiliza por danos causados no sistema elétrico do veiculo por falhas de instalação.

Caso não utilize schotty-lock, recomendamos utilizar solda e fita isolante nas emendas dos cabos elétricos.

Sempre passar e fixar o chicote TURY junto ao chicote original do veículo revestindo com espuma para evitar ruídos e garantir que a posição final do módulo eletrônico TURY, esteja protegida de entrada de água. (insul-film, chuva e higienização).