PRO 4.88 CS

TURY

FUNÇÕES

Os módulos da linha PRO realizam as seguintes funções no seu veículo:
- Automação one-touch nos botões dos vidros das 4 portas;
- Fechamento e abertura dos vidros pelo controle remoto original ou por alarmes universais;
- Proteção contra esmagamentos nas 4 portas (atende norma CONTRAN 468/13 com força média TURY de 25 Newtons);
- Temporização de 1 minuto dos botões do vidro da porta do motorista ao desligar a ignição ou após destravar as portas via controle remoto original.

APLICAÇÃO

Suzuki Vitara 2017 em diante (Com descida e subida automática na porta do motorista)
Suzuki S-Cross 2015 em diante (Com descida e subida automática na porta do motorista)

CARACTERÍSTICAS

Além das funções acima outras importantes características merecem ser destacadas

- Consumo inferior a 1,3mA em sleep-mode (stand-by);
- Sistema auto-adaptativo que gerencia o envelhecimento e desgaste dos componentes originais dos vidros elétricos, sem afetar o desempenho do produto;
- Não é necessário reprogramar o módulo em casos de pane elétrica ou troca de bateria do veículo;
- Realiza o fechamento por controle remoto, mesmo com botão de bloqueio dos vidros dos passageiros ativado;
- Proteção contra fechamentos indesejados dos vidros ao ativar o botão interno de trava das portas;
- 2 padrões selecionáveis de funcionamento one-touch (ver programação);
- Abertura dos vidros por controle remoto

Controle original: Ao pressionar o botão de destravamento das portas por 3 vezes seguidas o módulo realiza a abertura dos vidros.
Controle de alarmes universais: Ao pressionar o botão de saída auxiliar do controle (consulte manual do alarme)

- A função ventilação permite o proprietário deixar os vidros semi-abertos ao sair do veículo, permitindo manter crianças ou animais no seu interior. Após executar 3 comandos de destravamento das portas é ativado o início da descida dos vidros, mas se houver um comando de travamento das portas pelo controle remoto a função ventilação é ativada e os vidros vão parar neste instante, podendo variar o tempo de parada de veículo para veiculo. Antes de ativar esta função, verificar se o veiculo não possui alarme volumétrico ou se este pode ser desabilitado durante esta operação.
- Proteção pelos botões: Durante a subida do vidro, se um obstáculo for encontrado o vidro irá retroceder aproximadamente 50% do tamanho total da janela. A Função pode ser repetida 5 vezes, e na 5ª vez o vidro irá abrir totalmente. Nos botões das portas dos passageiros a proteção somente será realizada se o botão não estiver pressionado. Com o botão pressionado o vidro irá parar ao atingir o obstáculo e só baixar após soltar o botão.
- Proteção por alarmes: Durante a subida dos vidros, se um dos vidros encontrar um obstáculo o vidro abrirá totalmente e iniciará uma nova tentativa de fechamento por 4 vezes. Caso não consiga ficará parado aberto 5 centímetros abaixo do obstáculo.
- Reposicionamento: Ao realizar 10 comandos de subida ou descida no mesmo vidro elétrico, sem atingir o fim de curso, a função de subida one-touch deste vidro será desativada. Para reativar a função realize a descida completa do vidro. Se houver um comando de subida por alarme neste momento, ou antes da abertura completa do vidro, este vidro irá abrir totalmente e em seguida será fechado automaticamente.
- TENSÃO: 10V a 16V
- CONSUMO STAND BY: 1,3mA

PROGRAMAÇÃO DOS VIDROS

1º Passo: Com a instalação finalizada e com o conjunto de botões da porta do motorista conectado ao módulo PRO e o botão de inibidor desbloqueado, ligue a chave de ignição e mantenha ligada até o final da programação.
2º Passo: Pressionar o botão de programação (2 a 3 segundos) até um dos vidros se movimentar iniciando a programação da primeira porta. Para sair do modo de programação desligue a chave de ignição a qualquer momento.
A autoprogramação realiza diversos movimentos no vidro elétrico, o LED indica qual porta está sendo programada. Consulte a tabela:

SINALIZAÇÃO DO LED				
PORTA	MOTORISTA	PASSAGEIRO	TRASEIRA DIREITA	TRASEIRA ESQUERDA
PISCADAS	●	● ●	● ● ●	● ● ● ●

O LED irá piscar 5 vezes indicando o final da programação.
- Vidros totalmente abertos foram aprovados.
- Um ou mais vidros parcialmente abertos, indicam que aquelas portas não foram validas e será necessário reprogramar estes vidros novamente.

O módulo iniciará automaticamente uma nova tentativa de reprogramação em cada vidro reprovado anteriormente. Caso persista reprovando um ou mais vidros, será necessário adotar novo procedimento:
1) Ligue a ignição e reprograme o vidro reprovado (*)
2) Caso não tenha êxito, reprogramar conforme abaixo:
- Com a ignição ligada e acessórios ligados (Faróis, Ventilador e Pisca);
- Com o veículo ligado ou deixe a bateria carregar por (7 a 15 minutos);
- Com o veículo ligado e acessórios ligados (Faróis, Ar Condicionado e Pisca).

Se mesmo após estes procedimentos o vidro não for aprovado, este vidro funcionará sem automação.
Neste caso o produto não foi liberado neste veiculo. Pode-se tentar a manutenção do sistema dos vidros da porta reprovada.
(*) É possível selecionar somente o vidro reprovado, dando um novo toque no botão de programação da central, após o inicio da programação. Cada toque leva para a próxima porta.

PROGRAMAÇÃO DO TIPO DE TOQUE

Para alternar o tipo de toque do botão (one touch) siga o procedimento abaixo:
1º Passo: Ligar e desligar a chave de ignição.
2º Passo: Dentro de 1 minuto, pressione o botão de programação por 2 a 3 segundos. O LED indica qual tipo de toque está programado. Verifique a tabela abaixo:

SINALIZAÇÃO	TIPO DE TOQUE
1 Piscada de 2 segundos	Toque curto (Default)
2 Piscadas de 2 segundos	Toque longo

A programação do tipo de toque só é habilitada durante a temporização de 1 minuto e pode ser realizada quantas vezes forem necessárias.

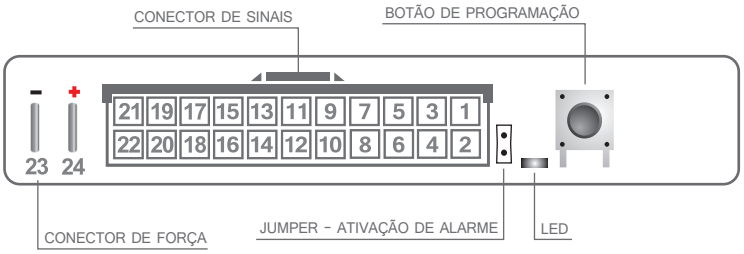

INSTALAÇÃO POR ALARMES UNIVERSAIS

Para ativar o módulo PRO por alarmes universais, deverá conectar o fio verde/preto do chicote PRO no pulso negativo de subida do alarme e o fio amarelo/preto do chicote PRO na saída auxiliar negativa do alarme. E deve ser removido o JUMPER do módulo PRO.
Acesse o link: http://www.tury.com.br/instalacaodealarme.pdf para ver os esquemas de instalação.

REV.00 - 03/2017

PARA MAIORES INFORMAÇÕES LIGUE:

SUPORTE TÉCNICO

Segunda a Quinta: Das 07:30 as 18:00
Sexta: das 07:30 as 17:30
Sabados: Das 09:00 as 14:00

NÃO ATENDEMOS AOS DOMINGOS E FERIADOS

* Atendemos no WhatsApp aos sábados apenas no numero TIM

Tel Fixo: (11) 4127 - 3027 / Ramais: 208, 237, 241
Nextel: ID - 1*40966 / ID - 85*110833
Tim: (11) 98610 - 2404 WhatsApp
Oi: (11) 95406 - 4693 WhatsApp
Claro: (11) 99152 - 2616
Vivo: (11) 99790 - 9988 WhatsApp

CASO QUEIRA RECEBER NOSSAS NOVIDADES, INSCREVA-SE EM NOSSO NEWS ENVIANDO UM EMAIL PARA:
virtual@tury.com.br
LOJISTA PARA SE CADASTRAR NA SESSÃO "ONDE COMPRAR" DO NOSSO SITE, FAVOR ESCREVA PARA:
vendas@tury.com.br

FERRAMENTAS NECESSÁRIAS

- JOGO DE ESPÁTULAS
- CHAVE PARA PARAFUSO
- ALICATES
- EXTRATOR DE GRAMPOS
- SCHOTTY-LOCK OU FERRO DE SOLDA
- MULTÍMETRO
- ESPUMA ANTI-RUÍDO
- PASSA FIO

ATENÇÃO

SEMPRE QUE REALIZAR ESTA INSTALAÇÃO DESLIGAR O CABO NEGATIVO DA BATERIA. CASO CONTRÁRIO, RISCO DE CURTO-CIRCUITO GERAL NO VEICULO.

LOCALIZAÇÃO DOS PARAFUSOS

Parafusos Vitara

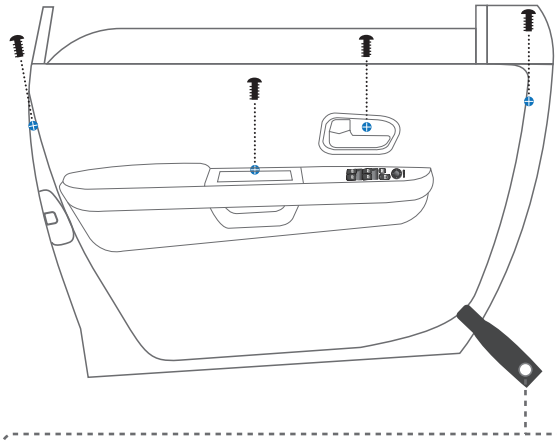

Com uma espátula fina, retire a tampa dos parafusos. Em seguida retire os parafusos para retirar o forro da porta e iniciar a instalação.

Parafusos e pinos do S-Cross

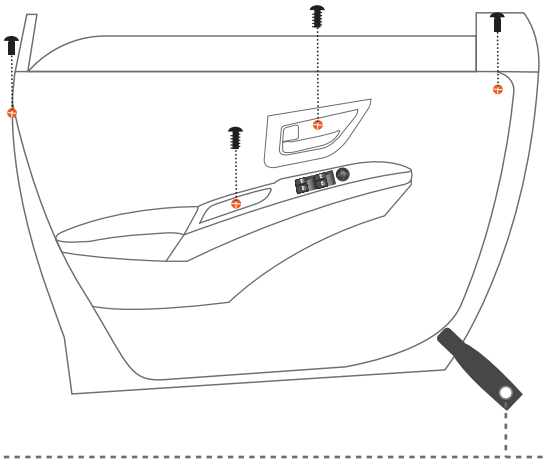

Com uma espátula fina, retire a tampa dos parafusos. Em seguida retire os parafusos para retirar o forro da porta e iniciar a instalação.

ESQUEMA ELÉTRICO DE INSTALAÇÃO

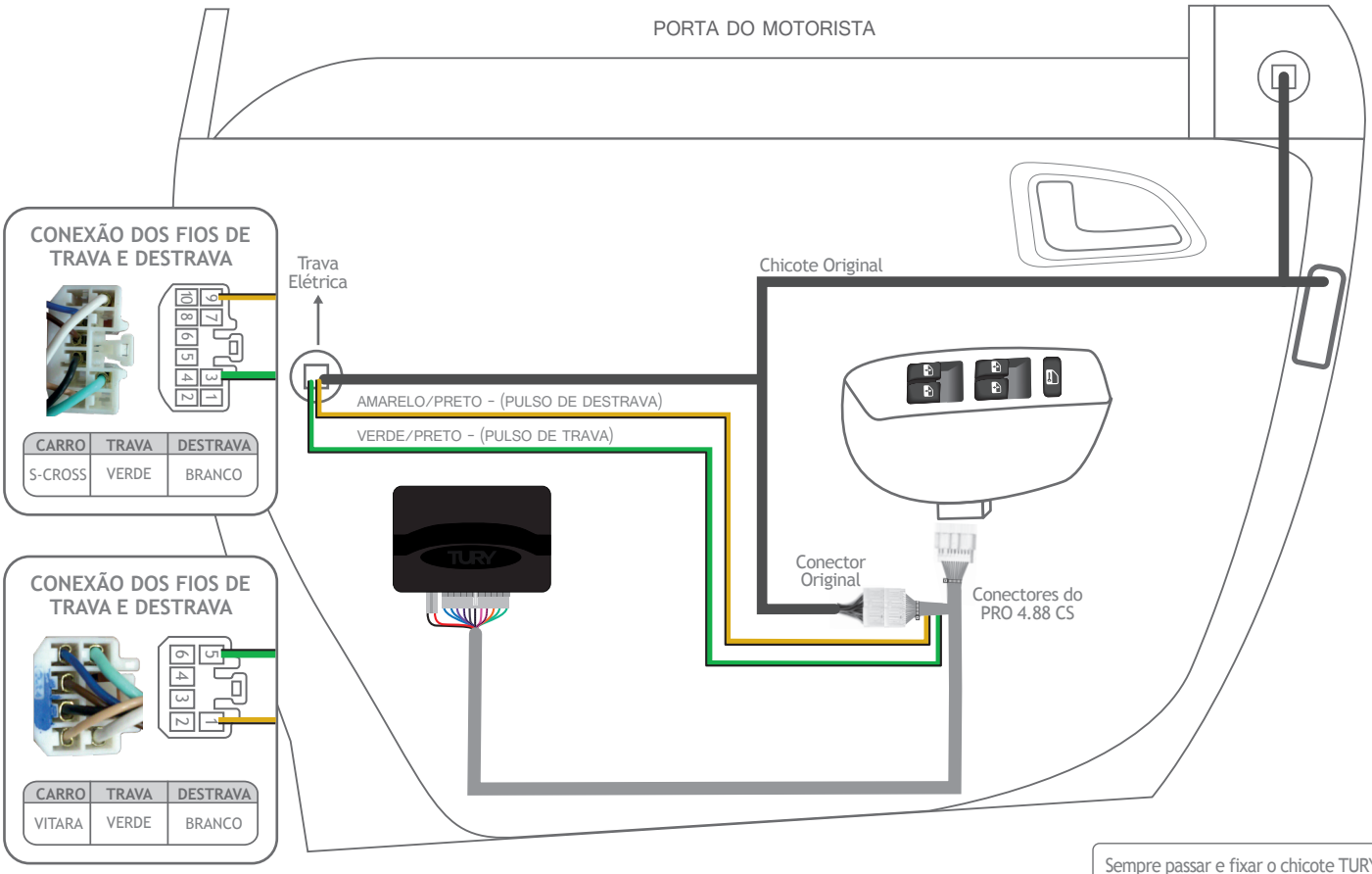

CARRO	TRAVA	DESTRAVA
S-CROSS	VERDE	BRANCO

CARRO	TRAVA	DESTRAVA
VITARA	VERDE	BRANCO

As cores dos fios originais e suas funções e localizações podem variar. Com um multímetro sempre verifique antes de instalar nossos produtos, para evitar possíveis problemas. A TURY não se responsabiliza por danos causados no sistema elétrico do veiculo por falhas de instalação.

Caso não utilize schotty-lock, recomendamos utilizar solda e fita isolante nas emendas dos cabos elétricos.

Sempre passar e fixar o chicote TURY junto ao chicote original do veículo revestindo com espuma para evitar ruídos e garantir que a posição final do módulo eletrônico TURY, esteja protegida de entrada de água. (insul-film, chuva e higienização).