PROGRAMAÇÃO DOS VIDROS

1º Passo: Com a instalação finalizada **O CONJUNTO DE BOTÕES DA PORTA DO MOTORISTA CONECTADO**, ligar a chave de ignição e manter ligada até o final da programação. Em alguns casos é recomendado realizar a programação com o motor ligado.

2º Passo: Pressionar o botão de programação (2 a 3 segundos) até o vidro da porta do motorista se movimentar iniciando a auto programação. Para sair do modo de programação dos vidros em qualquer momento basta desligar a chave de ignição.

Após o início da programação dos vidros cada porta será programada de forma individual e automática, não sendo necessário efetuar nenhum comando do início ao fim da programação. A autoprogramação do vidro consiste em vários tipos de movimentos diferentes com o motor e a máquina do vidro de cada porta e nesse momento o LED indica qual porta está sendo programada:

PRO 2.12 DV		
PISCADAS DO LED	●	●●
PORTA	MOTORISTA	PASSAGEIRO

Caso ocorra reprovação de um dos vidros, o módulo automaticamente repetirá mais duas tentativas de aprovação no(s) vidro(s) reprovado(s). Caso algum vidro ainda persista reprovando até o final das três tentativas de programação, realize a programação do módulo novamente seguindo as recomendações abaixo:

* Programação apenas com a ignição ligada;
* Programação apenas com a ignição ligada e os consumidores de carga ligados (Faróis, Ventilador, Pisca);
* Programação com o motor em funcionamento e em casos críticos deixar carregar a bateria antes de iniciar a programação (7 a 15 minutos);
* Programação com o motor em funcionamento e os consumidores de carga ligados (Faróis, Ar Condicionado, Ventilador, Pisca).

FINALIZAÇÃO A PROGRAMAÇÃO DOS VIDROS

PROGRAMAÇÃO DOS VIDROS APROVADA: Durante as 5 piscadas do LED após o término da programação dos vidros, se todos os vidros permanecerem abaixados por completo, todos os vidros foram aprovados com sucesso e a proteção de antiesmagamento foi ativada para todos, finalizando a programação dos vidros.

PROGRAMAÇÃO DOS VIDROS REPROVADA: Durante as 5 piscadas do LED após o término da programação dos vidros, se caso algum vidro não permanecer totalmente aberto,este vidro foi reprovado, podendo ser reprogramado. Nesse caso a proteção de antiesmagamento não será ativada no(s) vidro(s) reprovado(s).

PROGRAMAÇÃO DO TIPO DE TOQUE

1 Passo: Ligar e desligar a chave de ignição ativando a temporização dos botões de 1 minuto.

2 Passo: Durante a temporização de 1 minuto, pressionar o botão de programação por (2 a 3) segundos até o LED sinalizar o fim da programação.

SINALIZAÇÃO	TIPO DE TOQUE
1 PISCADA DE 2 SEGUNDOS	Toque Curto
2 PISCADA DE 2 SEGUNDOS	Toque longo

A programação do tipo de toque só é habilitada durante a temporização de 1 minuto e pode ser realizada quantas vezes forem necessárias.

LINHA PRO

PRO 2.12 DV

CARACTERÍSTICAS E MODOS DE FUNCIONAMENTO

Os módulos da linha TOTALSAFE PRO foram desenvolvidos para agregar conforto e segurança na automação dos vidros elétricos. Essa linha de produtos oferece a automação completa dos botões da porta do motorista e remotamente da porta do passageiro com opção de toque curto ou toque longo para ativação de subida / descida expressa, temporização de 1 minuto dos botões da porta do motorista, proteção antiesmagamento em todas as portas ativadas através de um sistema de programação dos vidros simplificado, subida e descida dos vidros via telecomando original, e exclusivo sistema de redução de consumo em standy-by.

AO INSTALADOR

Caro amigo instalador, esse manual contém informações básicas, acesse nosso website e verifique videos e dicas avançadas de instalação.

www.tury.com.br/acessorios

PARA MAIORES INFORMAÇÕES LIGUE:

SUPORTE TÉCNICO

Horários (Exceto Feriados)
Segunda a Quinta: Das 07:30 as 18:00
Sexta: Das 07:30 as 17:30
Sábado: Das 09:00 as 14:00
E-mail: suporte@tury.com.br

TELEFONES:

Fixo (Segunda a Sexta): (11) 4127 - 3027
Ramais: 208, 237, 241
Nextel: ID - 1*40966 / ID - 85*110833
Tim: (11) 98610 - 2404 WhatsApp
Oi: (11) 95406 - 4693 WhatsApp
Claro: (11) 99152 - 2616
Vivo: (11)99790 - 9988 WhatsApp

* Atendemos no WhatsApp aos sabados apenas no numero TIM e VIVO

TURY ACESSÓRIOS

REV.00 - 10/2016

PROGRAMAÇÃO DOS VIDROS

1º Passo: Com a instalação finalizada O CONJUNTO DE BOTÕES DA PORTA DO MOTORISTA CONECTADO, ligar a chave de ignição e manter ligada até o final da programação. Em alguns casos é recomendado realizar a programação com o motor ligado.

2º Passo: Pressionar o botão de programação (2 a 3 segundos) até o vidro da porta do motorista se movimentar iniciando a auto programação. Para sair do modo de programação dos vidros em qualquer momento basta desligar a chave de ignição.

Após o início da programação dos vidros cada porta será programada de forma individual e automática, não sendo necessário efetuar nenhum comando do início ao fim da programação. A autoprogramação do vidro consiste em vários tipos de movimentos diferentes com o motor e a máquina do vidro de cada porta e nesse momento o LED indica qual porta está sendo programada:

PRO 2.12 DV		
PISCADAS DO LED	●	●●
PORTA	MOTORISTA	PASSAGEIRO

Caso ocorra reprovação de um dos vidros, o módulo automaticamente repetirá mais duas tentativas de aprovação no(s) vidro(s) reprovado(s). Caso algum vidro ainda persista reprovando até o final das três tentativas de programação, realize a programação do módulo novamente seguindo as recomendações abaixo:

* Programação apenas com a ignição ligada;
* Programação apenas com a ignição ligada e os consumidores de carga ligados (Faróis, Ventilador, Pisca);
* Programação com o motor em funcionamento e em casos críticos deixar carregar a bateria antes de iniciar a programação (7 a 15 minutos);
* Programação com o motor em funcionamento e os consumidores de carga ligados (Faróis, Ar Condicionado, Ventilador, Pisca).

FINALIZAÇÃO A PROGRAMAÇÃO DOS VIDROS

PROGRAMAÇÃO DOS VIDROS APROVADA: Durante as 5 piscadas do LED após o término da programação dos vidros, se todos os vidros permanecerem abaixados por completo, todos os vidros foram aprovados com sucesso e a proteção de antiesmagamento foi ativada para todos, finalizando a programação dos vidros.

PROGRAMAÇÃO DOS VIDROS REPROVADA: Durante as 5 piscadas do LED após o término da programação dos vidros, se caso algum vidro não permanecer totalmente aberto,este vidro foi reprovado, podendo ser reprogramado. Nesse caso a proteção de antiesmagamento não será ativada no(s) vidro(s) reprovado(s).

PROGRAMAÇÃO DO TIPO DE TOQUE

1 Passo: Ligar e desligar a chave de ignição ativando a temporização dos botões de 1 minuto.

2 Passo: Durante a temporização de 1 minuto, pressionar o botão de programação por (2 a 3) segundos até o LED sinalizar o fim da programação.

SINALIZAÇÃO	TIPO DE TOQUE
1 PISCADA DE 2 SEGUNDOS	Toque Curto
2 PISCADA DE 2 SEGUNDOS	Toque longo

A programação do tipo de toque só é habilitada durante a temporização de 1 minuto e pode ser realizada quantas vezes forem necessárias.

LINHA PRO PRO 2.12 DV

CARACTERÍSTICAS E MODOS DE FUNCIONAMENTO

Os módulos da linha TOTALSAFE PRO foram desenvolvidos para agregar conforto e segurança na automação dos vidros elétricos. Essa linha de produtos oferece a automação completa dos botões da porta do motorista e remotamente da porta do passageiro com opção de toque curto ou toque longo para ativação de subida / descida expressa, temporização de 1 minuto dos botões da porta do motorista, proteção antiesmagamento em todas as portas ativadas através de um sistema de programação dos vidros simplificado, subida e descida dos vidros via telecomando original, e exclusivo sistema de redução de consumo em standy-by.

AO INSTALADOR

Caro amigo instalador, esse manual contém informações básicas, acesse nosso website e verifique videos e dicas avançadas de instalação.

www.tury.com.br/acessorios

PARA MAIORES INFORMAÇÕES LIGUE:

SUPORTE TÉCNICO
Horários (Exceto Feriados)
Segunda a Quinta: Das 07:30 as 18:00
Sexta: Das 07:30 as 17:30
Sábado: Das 09:00 as 14:00
E-mail: suporte@tury.com.br

TELEFONES:
Fixo (Segunda a Sexta): (11) 4127 - 3027
Ramais: 208, 237, 241
Nextel: ID - 1*40966 / ID - 85*110833
Tim: (11) 98610 - 2404 WhatsApp
Oi: (11) 95406 - 4693 WhatsApp
Claro: (11) 99152 - 2616
Vivo: (11)99790 - 9988 WhatsApp

* Atendemos no WhatsApp aos sabados apenas no numero TIM e VIVO

TURY ACESSÓRIOS

REV.00 - 10/2016

INSTALAÇÃO SOMENTE NOS VIDROS DIANTEIROS

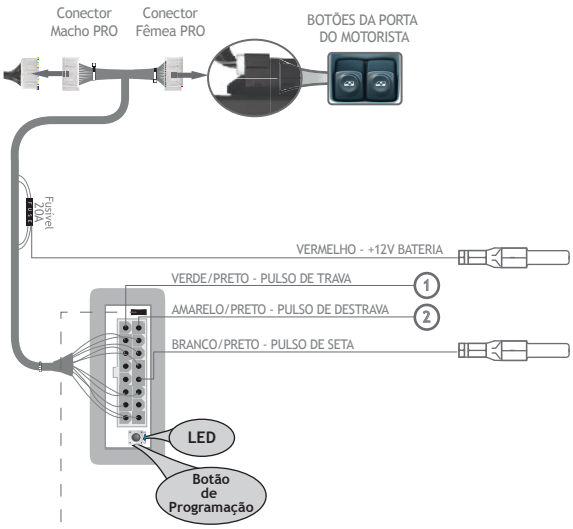

ATENÇÃO

NUNCA realizar a programação dos vidros com o conjunto dos botões da porta do motorista desconectado.

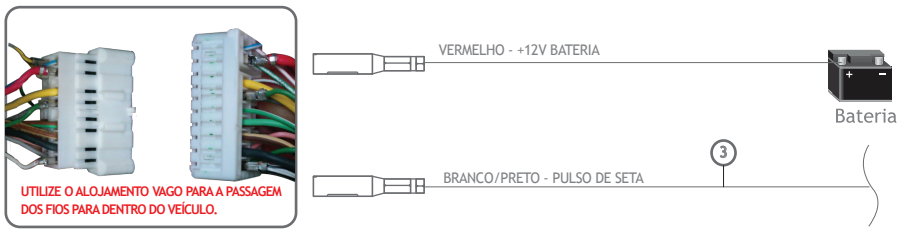

	SUBIDA	DESCIDA
	Trava	3 Pulsos de Destrava
	Trava ou comando de Subida via Alarme (saída auxiliar)	Comando de Descida via Alarme (saída auxiliar)

	PRO 2.8 BX	
FIO	COR	LOCALIZAÇÃO
1	CINZA/ MARROM	CHICOTE DA FECHADURA LADO MOTORISTA
2	BEGE/ MARROM	CHICOTE DA FECHADURA LADO MOTORISTA
3	BRANCO / AMARELO	PINO 12 DO CONECTOR DE 12 VIAS DA BCM ACIMA DO PUXADOR DO CAPÔ

1- PULSO DE TRAVA OU SAIDA DE ALARMA PARA VIDROS	9- +12V BATERIA
2- PULSO DE DESTRAVA OU SAIDA AUXILIAR DE ALARME	10- PULSO DE SETA
3- SUBIDA MOTOR PASSAGEIRO	11- (-) TERRA
4- BOTÃO SUBIDA PASSAGEIRO	12- IGNIÇÃO
5- DESCIDA MOTOR PASSAGEIRO	13- SUBIDA DO MOTOR MOTORISTA
6- BOTÃO DESCIDA PASSAGEIRO	14- BOTÃO SUBIDA MOTORISTA
7- TEMPORIZAÇÃO	15- DESCIDA MOTOR MOTORISTA
8- VAZIO	16- BOTÃO DESCIDA MOTORISTA

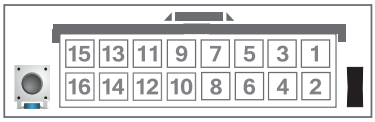

ESQUEMA ELÉTRICO DE INSTALAÇÃO COM CONECTORES ORIGINAIS PRO 2.12 DV

INSTALAÇÃO SOMENTE NOS VIDROS DIANTEIROS

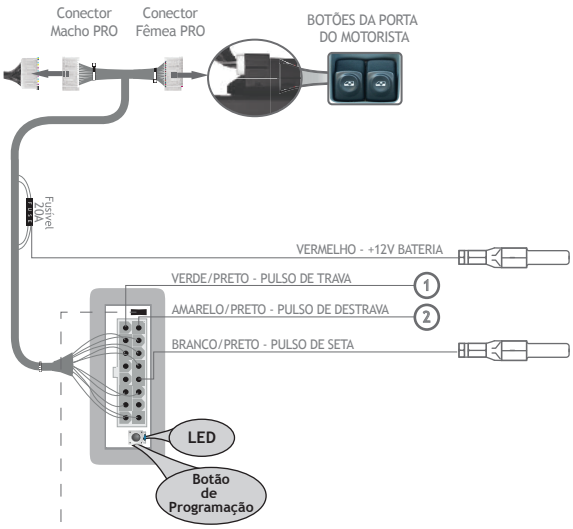

ATENÇÃO

NUNCA realizar a programação dos vidros com o conjunto dos botões da porta do motorista desconectado.

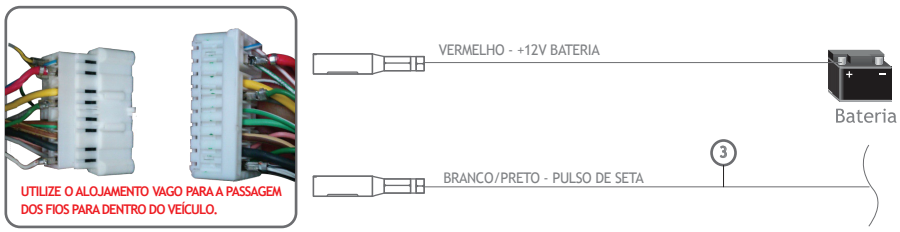

	SUBIDA	DESCIDA
	Trava	3 Pulsos de Destrava
	Trava ou comando de Subida via Alarme (saída auxiliar)	Comando de Descida via Alarme (saída auxiliar)

	PRO 2.8 BX	
FIO	COR	LOCALIZAÇÃO
1	CINZA/ MARROM	CHICOTE DA FECHADURA LADO MOTORISTA
2	BEGE/ MARROM	CHICOTE DA FECHADURA LADO MOTORISTA
3	BRANCO / AMARELO	PINO 12 DO CONECTOR DE 12 VIAS DA BCM ACIMA DO PUXADOR DO CAPÔ
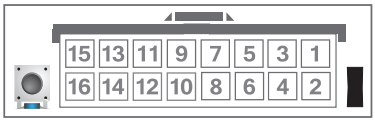
1- PULSO DE TRAVA OU SAIDA DE ALARMA PARA VIDROS	9- +12V BATERIA
2- PULSO DE DESTRAVA OU SAIDA AUXILIAR DE ALARME	10- PULSO DE SETA
3- SUBIDA MOTOR PASSAGEIRO	11- (-) TERRA
4- BOTÃO SUBIDA PASSAGEIRO	12- IGNIÇÃO
5- DESCIDA MOTOR PASSAGEIRO	13- SUBIDA DO MOTOR MOTORISTA
6- BOTÃO DESCIDA PASSAGEIRO	14- BOTÃO SUBIDA MOTORISTA
7- TEMPORIZAÇÃO	15- DESCIDA MOTOR MOTORISTA
8- VAZIO	16- BOTÃO DESCIDA MOTORISTA