1. FUNÇÕES

Este módulo realiza as funções fechamento automático dos vidros elétricos e do teto solar através do sistema KESSY do veículo

2. CARACTERÍSTICAS

Além das funções acima outras importantes características merecem ser destacadas.

• A partir da instalação deste produto o fechamento dos vidros elétricos e do teto-solar do seu veiculo será feito por um simples toque (one-touch) no botão da maçaneta, não necessitando mais mantê-lo pressionado até o final do seu fechamento.

• TENSÃO: 10V a 14,8V •CONSUMO: 45mA • STAND BY: 5mA

3. APLICAÇÃO

Volkswagen Jetta 2019 em diante Com sistema original KESSY (microchave na fechadura do motorista)
Volkswagen Tiguan 2019 em diante Com sistema original KESSY (microchave na fechadura do motorista)

ATENÇÃO

1- Sempre realizar o fechamento dos veículos através do sistema KESSY, caso o travamento seja realizado via controle remoto original, os vidros não iram subir.

2- (travamento e destravamento via sistema KESSY)
Ao realizar o travamento do veículo através do sistema KESSY, é necessário aguardar 20 segundos para destravar o veículo via KESSY caso necessário, ou simplesmente aperte o botão de destrava do controle remoto original que o veículo irá destravar imediatamente.

3- Caso o travamento do veículo seja realizado através do controle remoto original, somente será possível destravá-lo utilizando o controle remoto, caso tente destrava-lo via sistema KESSY, não será possivel.

4. FERRAMENTAS NECESSÁRIAS

- Jogo de espátulas
- Chave para parafuso
- Alicates
- Extrator de grampos
- Schotty-Lock ou Ferro de Solda
- Multímetro
- Espuma anti-ruído
- Passa fio

5. LOCALIZAÇÃO DOS PARAFUSOS

Parafusos do Jetta e da Tiguan

PORTA MOTORISTA

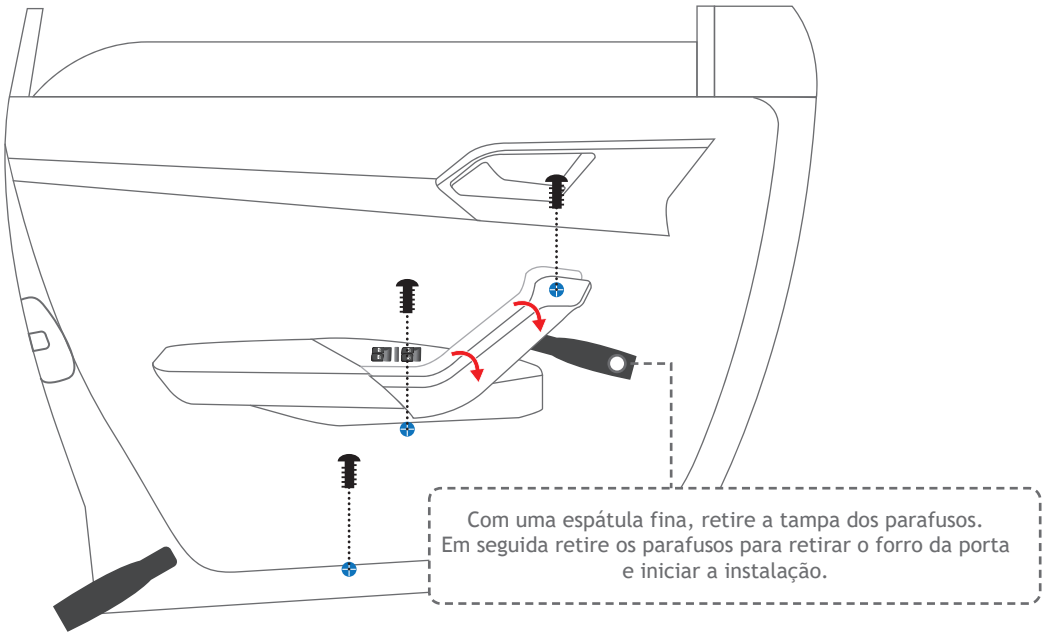

ESQUEMA ELÉTRICO DE INSTALAÇÃO

Conector do sistema Kessy, localizado próximo ao conector da trava elétrica.

Remover o fio PRETO/AMARELO (KESSY) do conector original do veículo e conecta-lo ao fio AZUL do LVX 5.4 DZ.
(ISOLE ESTA CONEXÃO COM UM TERMO RETÁTIL).

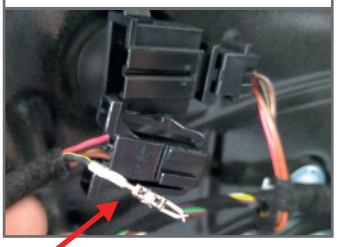

ATENÇÃO (L30)

A alimentação positiva (12 Volts) deste produto deve ser obtida diretamente no polo positivo da bateria do veiculo. Utilizar fusível de proteção do mesmo valor de corrente do fusível que acompanha o chicote deste produto, diretamente na conexão com a bateria. Caso seja necessário prolongar o cabo vermelho, utilizar bitola de 1,00mm e união por solda e isolante elétrico. Se optar conectar a alimentação do produto em ponto diferente dentro do interior do veiculo, jamais realizar em ramais de alimentação de sistemas de segurança do veiculo, como ABS, Air Bag, cambio automático entre outros. Em caso de duvidas, consulte nosso suporte técnico.

SEMPRE QUE REALIZAR ESTA INSTALAÇÃO DESLIGAR O CABO NEGATIVO DA BATERIA. CASO CONTRÁRIO, RISCO DE CURTO-CIRCUITO GERAL NO VEICULO.

PORTA MOTORISTA

CONECTOR KESSY

ATENÇÃO
Isole a conexão com um termo retrátil.

ATENÇÃO
Remover o fio PRETO/AMARELO do conector FÊMEA do chicote do sistema KESSY e inserir o fio AZUL/PRETO do LVX 5.4 DZ na mesma via, conforme mostra a ilustração acima.

PROGRAMAÇÃO JUMPER
J1
J2
J3
J4

TURY

Instalação 12V bateria

Conectar o fio VERMELHO do LVX 5.4 DZ (12V bateria) diretamente no pólo positivo da bateria.

Fusível
FUSE
Bateria
Recomendação
Este fusível não acompanha o produto.

VERMELHO - +12V BATERIA

Instalação Pós ignição (JETTA)

Conectar o fio LARANJA do LVX 5.4 DZ (Pós ignição) ao fio PRETO/ROXO orignal do veículo, localizado na coluna infeior esquerda, lado do motorista.

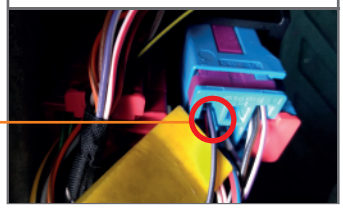

LARANJA - PÓS IGNIÇÃO

Instalação Pós ignição (TIGUAN)

Conectar o fio LARANJA do LVX 5.4 DZ (Pós ignição) ao fio PRETO/AZUL orignal do veículo, localizado proximo a caixa de fusíveis, abaixo do comando de iluminação.

Em alguns veículos poderá ser necessário uma operação no espelho retrovisor do lado do passageiro para que o módulo PARK funcione perfeitamente.
Caso após a instalação observe-se que o espelho retrovisor do lado do passageiro não esteja retornando à sua posição original de direção, o instalador deverá realizar comandos no botão de ajuste elétrico do espelho retrovisor do passageiro em todas as direções para que o motor busque se alinhar melhor com as rotações e garantir o correto assentamento das escovas do motor elétrico durante o curso. Esta situação pode ser mais presente em veículos novos. Eventuais desalinhamentos neste mecanismo original, que não interferem no funcionamento do espelho retrovisor original, podem impedir o correto funcionamento do PARK.

As cores dos fios originais e suas funções e localizações podem variar. Com um multímetro sempre verifique antes de instalar nossos produtos, para evitar possíveis problemas. A TURY não se responsabiliza por danos causados no sistema elétrico do veiculo por falhas de instalação.

Caso não utilize schotty-lock, recomendamos utilizar solda e fita isolante nas emendas dos cabos elétricos.

Sempre passar e fixar o chicote TURY junto ao chicote original do veículo revestindo com espuma para evitar ruídos e garantir que a posição final do módulo eletrônico TURY, esteja protegida de entrada de água. (insul-film, chuva e higienização).