TURY

# AC05 - PAJERO DAKAR - 2010 EM DIANTE

REV.: 00

Layout:

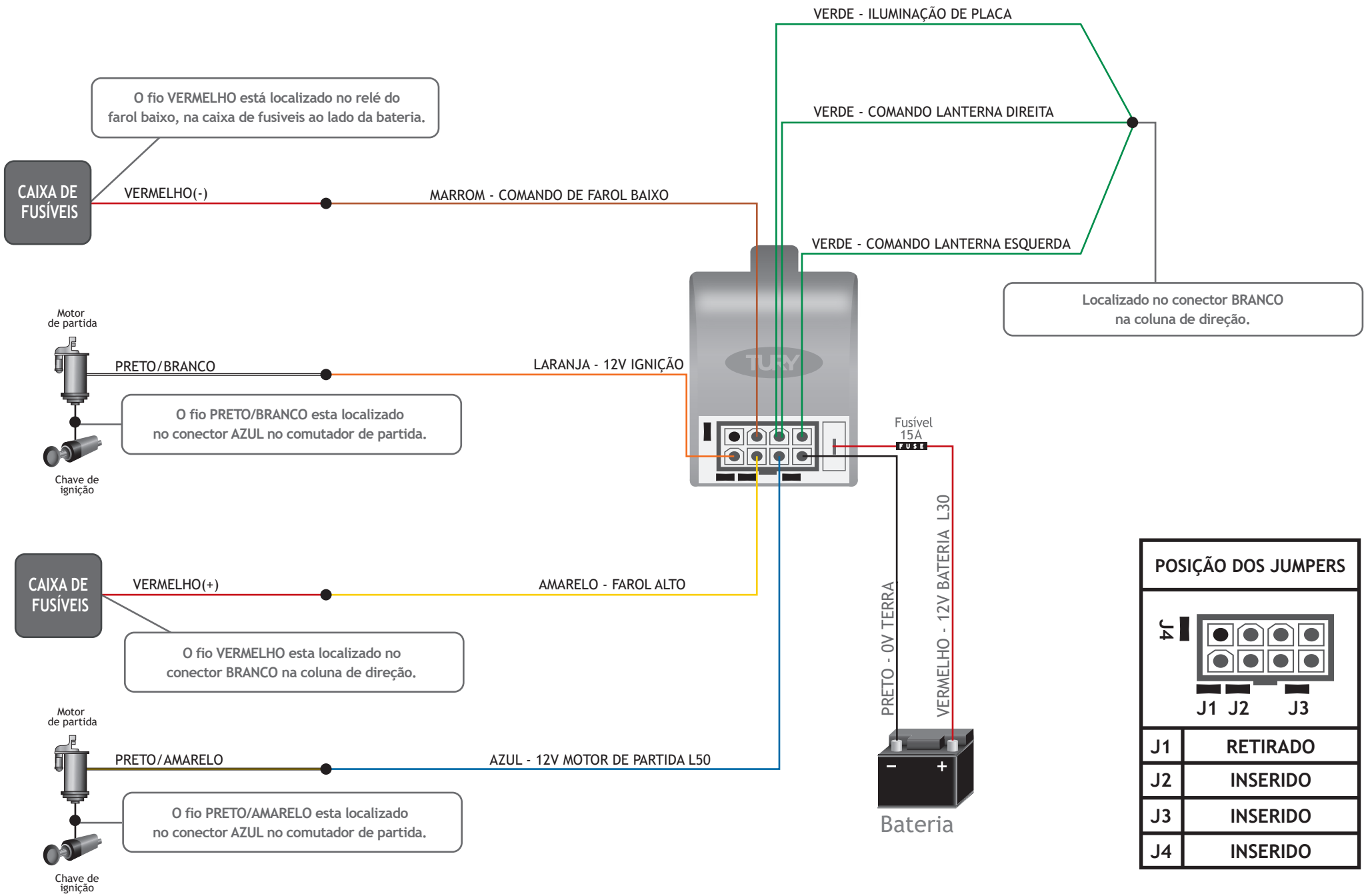


| POSIÇÃO DOS JUMPERS | |
|---|---|
| J1 | RETIRADO |
| J2 | INSERIDO |
| J3 | INSERIDO |
| J4 | INSERIDO |