PRO
VIDROS ELÉTRICOS

# MANUAL DE INSTALAÇÃO

## PRO 4.76 LONG W

TURY

## 1. APRESENTAÇÃO

**1.1** Funções

**1.2** Características

**1.3** Especificações técnicas

**1.4** Aplicação

**1.5** Conteúdo da embalagem

## 2. INSTALAÇÃO

**2.1** Ferramentas necessárias

**2.2** Pinout

**2.3** Pinout módulo auxiliar

**2.4** Fixação do módulo e chicote

**2.5** Instalação porta dianteira esquerda

**2.6** Instalação porta dianteira direita

**2.7** Instalação porta traseira esquerda

**2.8** Instalação porta traseira direita

**2.9** Conexões gerais

## 3. PROGRAMAÇÃO

**3.1** Programação dos vidros

**3.2** Programação do tipo de toque

## 4. VALIDAÇÃO

**4.1** Problemas e soluções

---

*** O índice e os ícones deste manual são interativos, ao clicar sobre eles, você será direcionado para o local escolhido automaticamente.**

---

# 1. APRESENTAÇÃO

**PARABÉNS POR ADQUIRIR UM PRODUTO TURY! VEJA ABAIXO AS VANTAGENS E CARACTERÍSTICAS QUE O MANUAL DO SEU PRODUTO TRÁS PARA VOCÊ.**

Leia atentamente todo o manual de instalação. Sempre leia atentamente onde estiver os ícones abaixo, pois eles possuem dicas fundamentais para instalação.

**ATENÇÃO, DICAS E CUIDADOS**

**SUPORTE TÉCNICO:** BASTA CLICAR PARA INICIAR O ATENDIMENTO

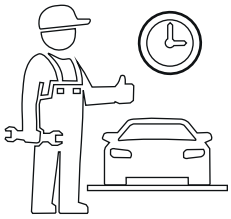

**TEMPO DE INSTALAÇÃO:** O TEMPO MÉDIO DE INSTALAÇÃO É CERCA DE 2 HORAS

**VÍDEOS:** PROGRAMAÇÃO, CONFIGURAÇÃO, INSTALAÇÃO E DICAS

Recomendamos que a instalação dos produtos **TURY** seja sempre feita por um **profissional experiente, capacitado e habilitado e que tenha todas as ferramentas necessárias para instalar nossos produtos.** Elétrica e eletrônica automotiva são assuntos que demandam instaladores muito bem formados.

## 1.1 FUNÇÕES

1.1.1 Automação *one-touch* dos vidros dos passageiros com subida e descida expressa;

1.1.2 Fechamento dos 4 vidros pelo controle remoto original ou por alarmes universais;

1.1.3 Abertura dos 4 vidros pelo controle remoto original;

1.1.4 Proteção contra esmagamentos nas 4 portas (atende norma CONTRAN 468/13);

1.1.5 Realiza 5 tentativas automáticas de fechamento nos vidros dos passageiros, se em fechamento por controle remoto houver a ativação do sistema antiesgamento;

1.1.6 Proteção contra fechamentos indesejados dos vidros pela ativação do botão interno de trava (lock) das portas.

## 1.2 CARACTERÍSTICAS

• Possui sistema auto-adaptativo que gerencia o antiesgamento do produto em acordo com o envelhecimento e desgaste dos componentes originais dos vidros elétricos;

• Não necessita reprogramação do módulo em casos de pane elétrica ou troca de bateria do veículo;

• Realiza o fechamento por controle remoto, mesmo com botão de bloqueio dos vidros dos passageiros ativado;

• A proteção contra fechamentos indesejados dos vidros pelo botão de travamento ( lock ) não será ativada caso o pisca-alerta esteja ativado;

• Possui funcionamento one-touch (ver programação);

• Para realizar a abertura dos vidros* pelo controle remoto original, pressione o botão de destravamento das portas por 3 vezes seguidas com intervalo de 1 segundo entre cada toque;

• Durante a subida dos vidros dos passageiros acionados pelos botões, se um obstáculo for encontrado o vidro irá retroceder aproximadamente 50% do tamanho total da janela;

• Caso após as 5 tentativas não consiga realizar o fechamento, o vidro ficará parado aberto 5 centimetros abaixo do obstáculo;

• Modo não-automático: Para garantir a precisão do sistema antiesgamento, em 2 situações haverá perda do modo automático: A) Ao realizar 10 comandos de subida ou descida no mesmo vidro elétrico, sem atingir o fim de curso, a função de subida one-touch deste vidro será desativada. Para reativar a função realize a descida completa do vidro. Se houver um comando de subida por alarme neste momento, ou antes da abertura completa do vidro, este vidro irá abrir totalmente e em seguida será fechado automaticamente. B) Ao ativar a proteção antiesmagamento pela quinta vez, sem ter um fim de curso nos vidros, o vidro irá abrir totalmente.

## 1.3 ESPECIFICAÇÕES TÉCNICAS

**Módulo Principal**
- Consumo: 117mA
- Sleep Mode: 740µA

**Módulo Auxiliar**
- Consumo: 6mA
- Sleep Mode: 840µA

**TOTAL**
- Consumo: 123mA
- Sleep Mode: 1,61mA

## 1.4 APLICAÇÃO

Veículos com vidros elétricos nas 4 portas com função de descida e subida expressa (automática) original na porta do motorista.
Para verificar os veículos (marcas, modelos, versões e anos) que esse produto é aplicavél visite www.tury.com.br e pesquise no buscador de produtos.

## 1.5 CONTEÚDO DA EMBALAGEM

- Módulo eletrônico
- Módulo auxiliar
- Chicote principal
- Chicote porta dianteira esquerda
- Chicote porta dianteira direita
- Chicote porta traseira esquerda
- Chicote porta traseira direita

# 2. INSTALAÇÃO

## 2.1 FERRAMENTAS E PEÇAS NECESSÁRIAS

***As ferramentas e peças acima não acompanham o produto.**

## 2.2 PINOUT

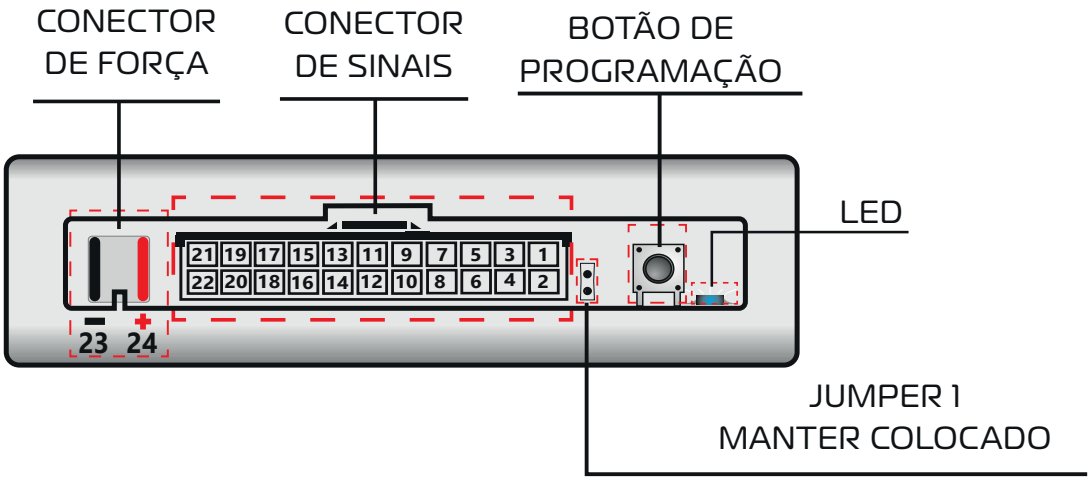


| PINO | FUNÇÃO | COR DOS FIOS | BITOLA |
|---|---|---|---|
| 1 | *** | *** | *** |
| 2 | DESTRAVA | | 0,35mm |
| 3 | TRAVA | | 0,35mm |
| 4 | SETA | | 0,35mm |
| 5 | PÓS- IGNIÇÃO | | 0,35mm |
| 6 | *** | *** | *** |
| 7 | POSITIVO DESCIDA (MOTOR) | | 1,5mm |
| 8 | POSITIVO DESCIDA (BOTÃO) | | 0,35mm |
| 9 | POSITIVO SUBIDA (MOTOR) | | 1,5mm |
| 10 | POSITIVO SUBIDA (BOTÃO) | | 0,35mm |
| 11 | POSITIVO DESCIDA (MOTOR) | | 1,5mm |
| 12 | POSITIVO DESCIDA (BOTÃO) | | 0,35mm |
| 13 | POSITIVO SUBIDA (MOTOR) | | 1,5mm |
| 14 | POSITIVO SUBIDA (BOTÃO) | | 0,35mm |
| 15 | POSITIVO DESCIDA (MOTOR) | | 1,5mm |
| 16 | POSITIVO DESCIDA (BOTÃO) | | 0,35mm |
| 17 | POSITIVO SUBIDA (MOTOR) | | 1,5mm |
| 18 | POSITIVO SUBIDA (BOTÃO) | | 0,35mm |
| 19 | *** | *** | *** |
| 20 | *** | *** | *** |
| 21 | *** | *** | *** |
| 22 | *** | *** | *** |
| 23 | NEGATIVO ( - ) 0V | | 2,5mm |
| 24 | POSITIVO + 12V | | 2,5mm |

## 2.3 PINOUT MÓDULO AUXILIAR

| PINO | FUNÇÃO | COR DOS FIOS | BITOLA |
|---|---|---|---|
| 1 | POSITIVO | | 0,35mm |
| 2 | NEGATIVO | | 0,35mm |
| 3 | TRAVA | | 0,35mm |
| 4 | DESTRAVA | | 0,35mm |
| 5 | SETA | | 0,35mm |
| 6 | PÓS IGNIÇÃO | | 0,35mm |
| 7 | SINAL DE SUBIDA | | 0,35mm |
| 8 | *** | *** | *** |
| 9 | SINAL DE DESCIDA | | 0,35mm |
| 10 | *** | *** | *** |
| 11 | *** | *** | *** |
| 12 | *** | *** | *** |
| 13 | *** | *** | *** |
| 14 | *** | *** | *** |
| 15 | COMUNICAÇÃO | | 0,35mm |
| 16 | COMUNICAÇÃO | | 0,35mm |

## 2.4 FIXAÇÃO DO MÓDULO E CHICOTE

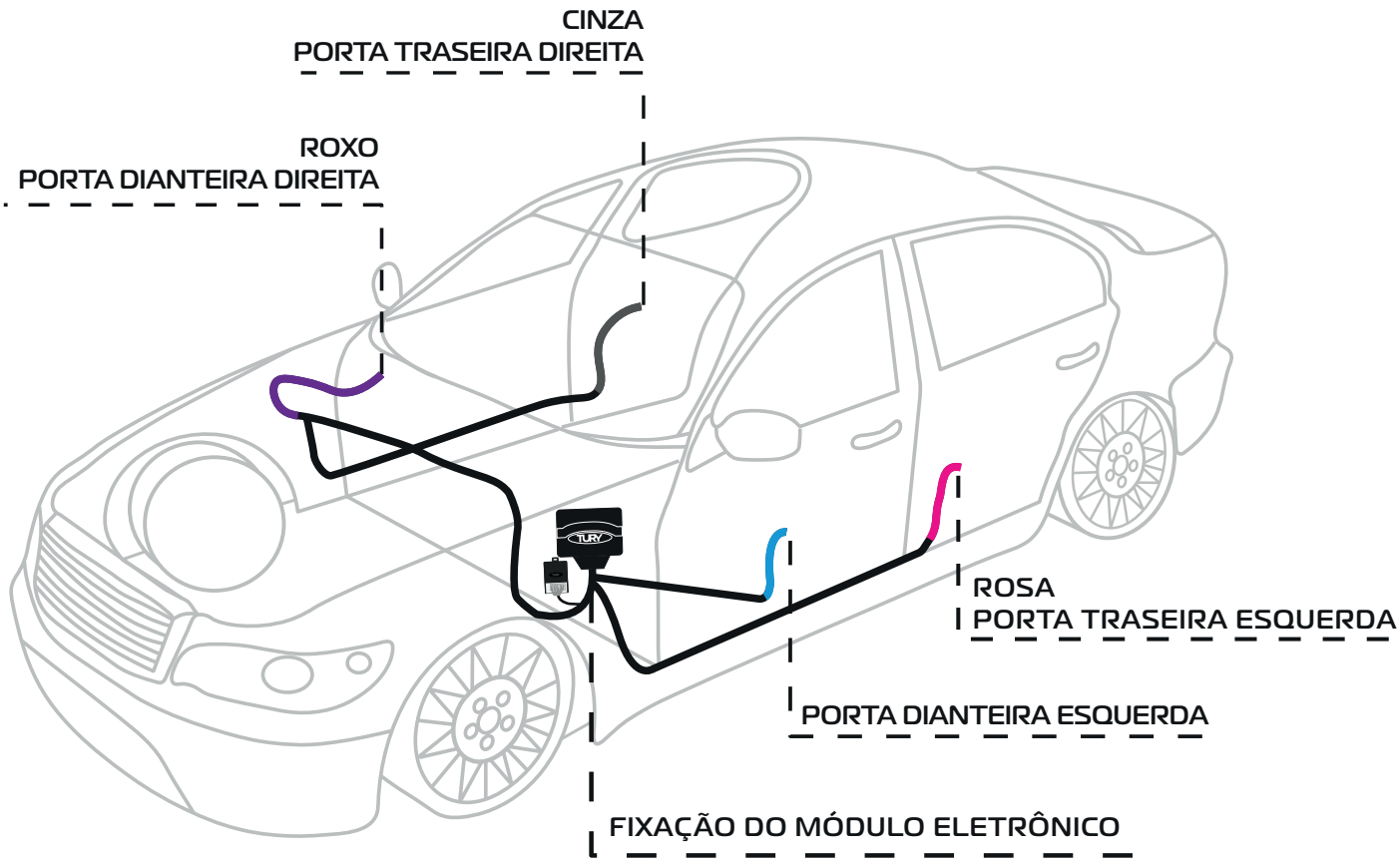


***Imagem meramente ilustrativa.**

Antes de iniciar a instalação, realize a fixação do módulo eletrônico no local indicado e realize passagem e a fixação do chicote. Siga o exemplo acima, passe o chicote pelos pontos indicados.

As cores dos fios principais representam sua localidade no veículo.

Antes de iniciar a instalação, retire o cabo negativo da bateria, e somente, após finalizar as instalações ligue o cabo novamente, desta forma será evitado possíveis acidentes causados no decorrer da instalação.

Tenha muito cuidado ao passar o chicote do produto por trás do painel do veículo e até mesmo no interior das portas, pois existem arestas cortantes e rebarbas metálicas que podem danificar o chicote do produto e ocasionar curto-circuito na instalação.

# 2.5 INSTALAÇÃO PORTA DIANTEIRA ESQUERDA

**LOCALIZAÇÃO DOS PARAFUSOS**

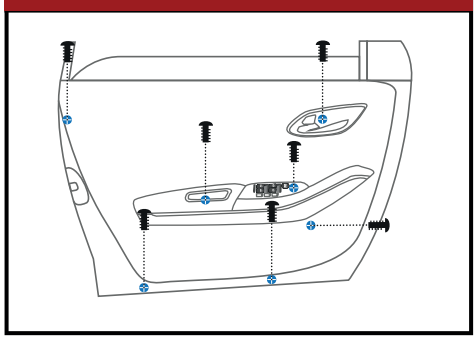

**CONECTOR DOORS OFF**

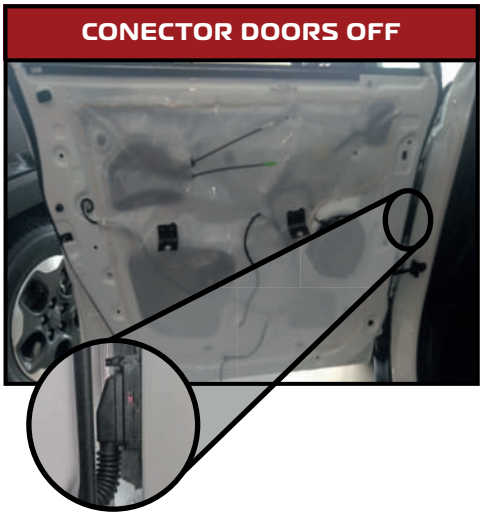

Realize a passagem do chicote para o interior da porta pelo conector DOORS OFF e faça as conexões conforme indicado abaixo.

**MOTOR PORTA DIANTEIRA ESQUERDA**

Remova o conector do motor do vidro elétrico e realize a conexão com o chicote Plug and Play abaixo.

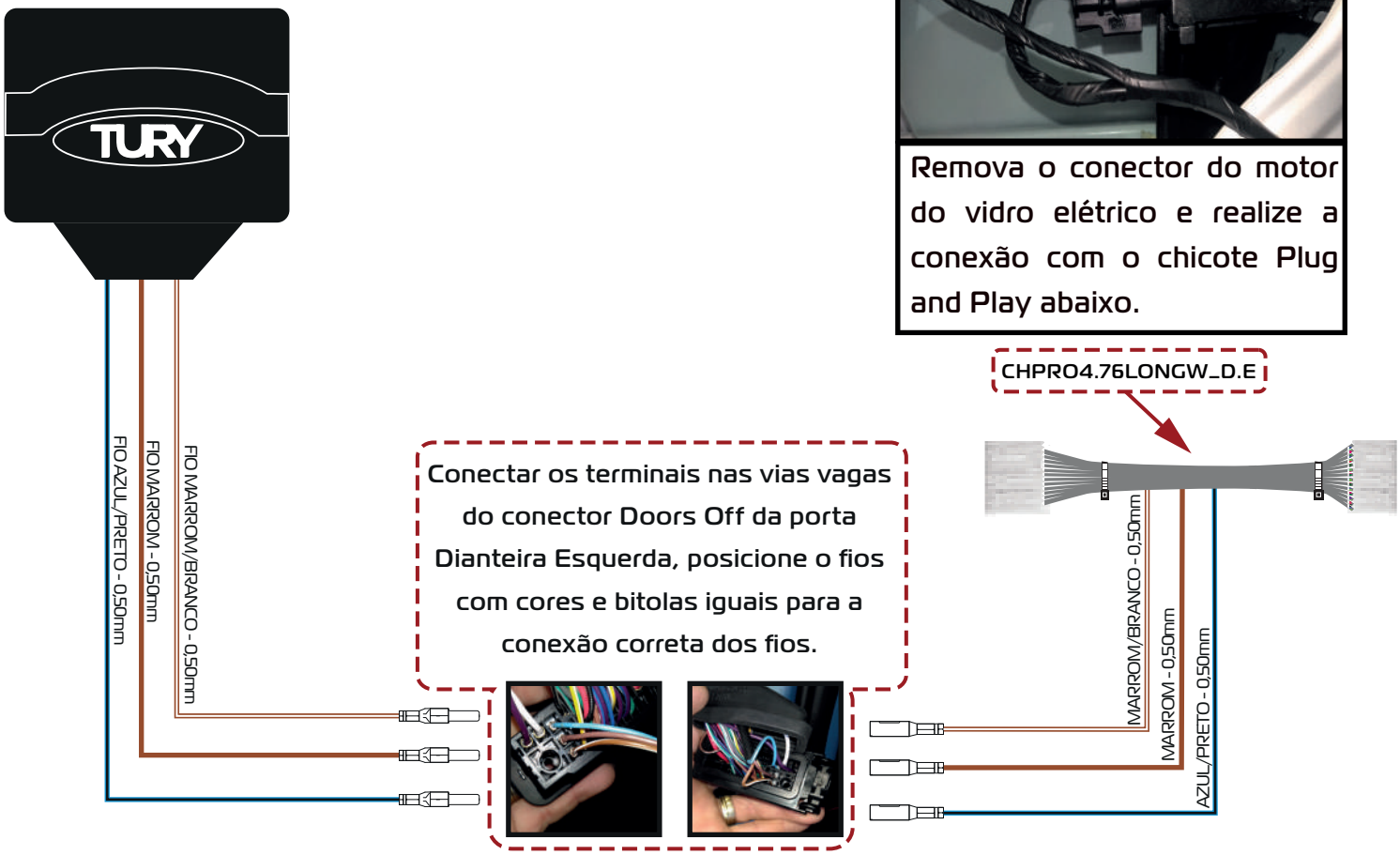

# 2.6 INSTALAÇÃO PORTA DIANTEIRA DIREITA

**LOCALIZAÇÃO DOS PARAFUSOS**

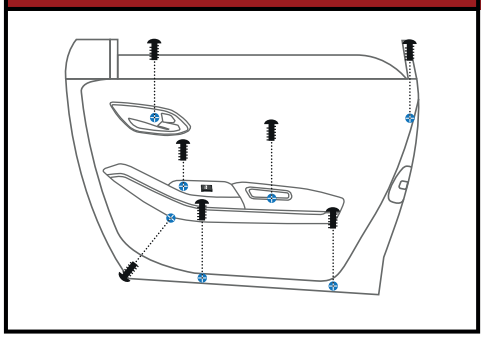

**CONECTOR DOORS OFF**

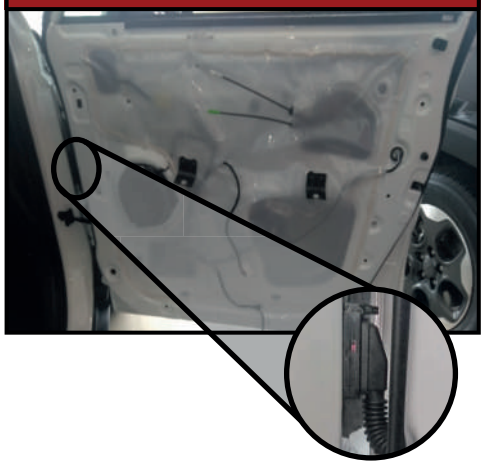

Realize a passagem do chicote para o interior da porta pelo conector DOORS OFF e faça as conexões conforme indicado abaixo.

**BOTÃO PORTA DIANTEIRA DIREITA**

Remova o conector do botão do vidro elétrico e realize a conexão com o chicote Plug and Play abaixo.

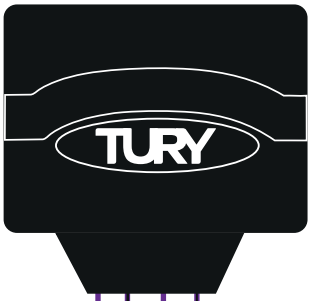


CHPRO4.76LONGW_D.D

Conectar os terminais nas vias vagas do conector Doors Off da porta Dianteira Direita, posicione o fios com cores e bitolas iguais para a conexão correta dos fios.

ROXO/PRETO - 1,5mm
ROXO - 1,5mm
ROXO/PRETO - 0,35mm
ROXO - 0,35mm

ROXO/PRETO - 1,5mm
ROXO - 1,5mm
ROXO/PRETO - 0,35mm
ROXO - 0,35mm

# 2.7 INSTALAÇÃO PORTA TRASEIRA ESQUERDA

**LOCALIZAÇÃO DOS PARAFUSOS**

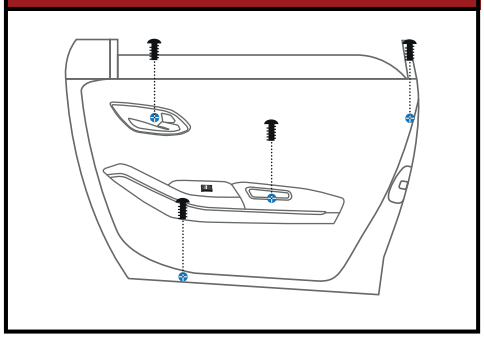

**CONECTOR DOORS OFF**

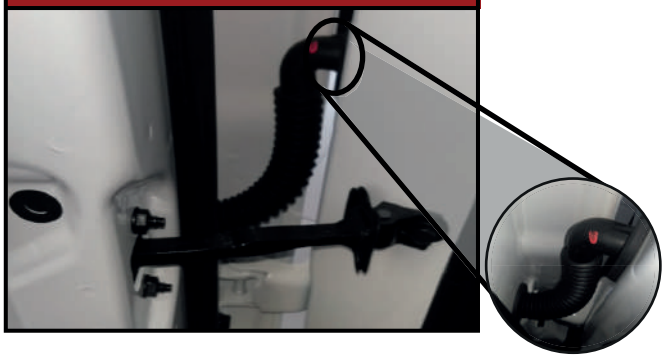

Realize a passagem do chicote para o interior da porta pelo conector DOORS OFF e faça as conexões conforme indicado abaixo.

**MOTOR PORTA TRASEIRA ESQUERDA**

Remova o conector do botão do vidro elétrico e realize a conexão com o chicote Plug and Play abaixo.

CHPRO4.76LONGW_T.E

Conectar os terminais nas vias vagas do conector Doors Off da porta Traseira Esquerda, posicione o fios com cores e bitolas iguais para a conexão correta dos fios.

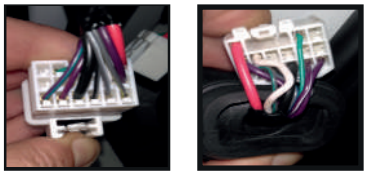

ROSA/PRETO - 1,5mm
ROSA - 1,5mm
ROSA/PRETO - 0,35mm
ROSA - 0,35mm

ROSA/PRETO - 1,5mm
ROSA - 1,5mm
ROSA/PRETO - 0,35mm
ROSA - 0,35mm

# 2.8 INSTALAÇÃO PORTA TRASEIRA DIREITA

**LOCALIZAÇÃO DOS PARAFUSOS**

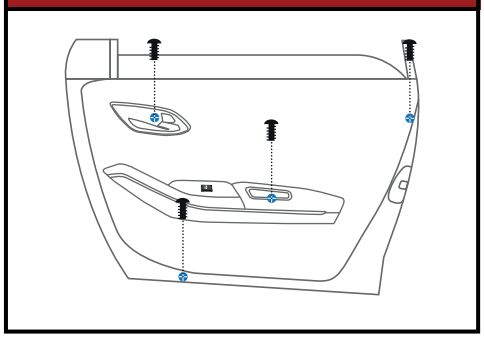

**CONECTOR DOORS OFF**

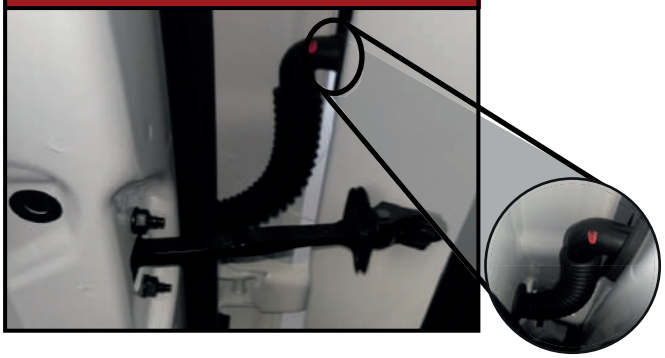

Realize a passagem do chicote para o interior da porta pelo conector DOORS OFF e faça as conexões conforme indicado abaixo.

**MOTOR PORTA TRASEIRA DIREITA**

Remova o conector do botão do vidro elétrico e realize a conexão com o chicote Plug and Play abaixo.

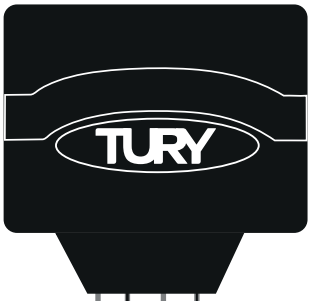


CHPRO4.76LONGW_T.D

Conectar os terminais nas vias vagas do conector Doors Off da porta Traseira Direita, posicione o fios com cores e bitolas iguais para a conexão correta dos fios.

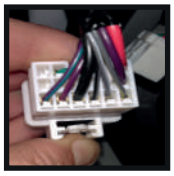

CINZA/PRETO - 1,5mm
CINZA - 1,5mm
CINZA/PRETO - 0,35mm
CINZA - 0,35mm

CINZA/PRETO - 1,5mm
CINZA - 1,5mm
CINZA/PRETO - 0,35mm
CINZA - 0,35mm

# 2.9 CONEXÕES GERAIS

## INSTALAÇÃO DOS FIOS POSITIVO E NEGATIVO

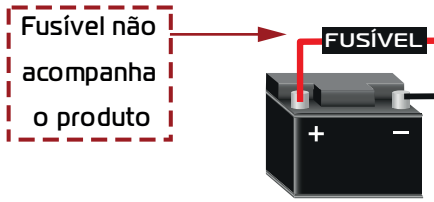

VERMELHO - POSITIVO

PRETO - NEGATIVO

LARANJA - PÓS IGNIÇÃO

A alimentação positiva (12 Volts) deste produto deve ser obtida diretamente no polo positivo da bateria do veículo. Utilizar fusível de proteção do mesmo valor de corrente do fusível que acompanha o chicote deste produto diretamente na conexão com a bateria. Caso seja necessário prolongar o cabo VERMELHO, utilizar bitola de 2,50 mm e união por solda e isolante elétrico. Se optar conectar a alimentação do produto em ponto diferente dentro do interior do veiculo, jamais realizar em ramais de alimentação de sistemas de segurança do veículo, como ABS, Air Bag, câmbio automático, entre outros.

Em caso de dúvidas, consulte nosso SUPORTE TÉCNICO.

**Sempre que realizar esta instalação, desligar o cabo negativo da bateria do veículo.**

## INSTALAÇÃO PÓS-IGNIÇÃO

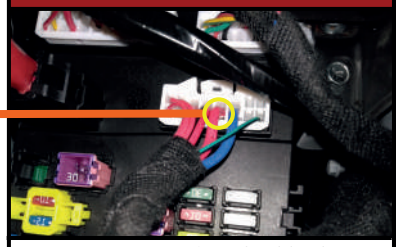

Conectar o fio LARANJA (pós-Ignição ao fio VERMELHO original do veículo localizado no conector da BCM acima do capô conforme imagem acima.

**Atenção, para instalação dos sinal de Seta, por segurança é obrigatório o uso do multímetro, pois no conector abaixo apontado possui diversos fios com a mesma cor.**

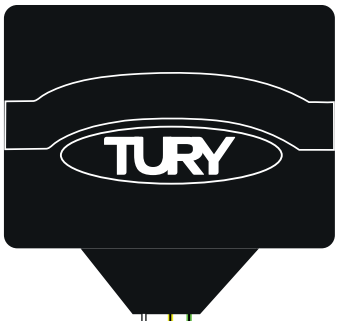


TRAVA - VERDE/PRETO

DESTRAVA - AMARELO/PRETO

SETA- BRANCO/PRETO

## INSTALAÇÃO TRAVA E DESTRAVA

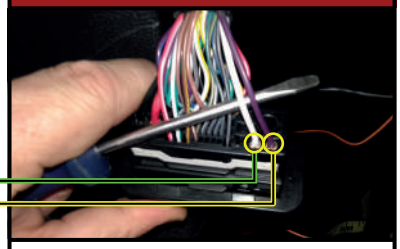

Conectar o fio VERDE/PRETO (TRAVA) ao fio BRANCO e o fio AMARELO/PRETO (DESTRAVA) ao fio ROXO original do veículo localizado no conector doors off da porta do motorista .

## INSTALAÇÃO SINAL DE SETA

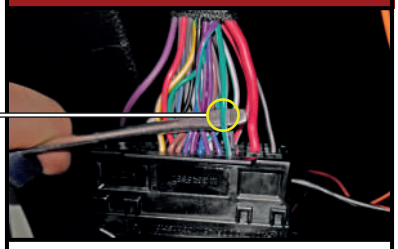

Conectar o fio BRANCO/PRETO (SETA) ao fio VERDE/BRANCO original do veículo localizado no conector doors off da porta do motorista.

# 3. PROGRAMAÇÃO

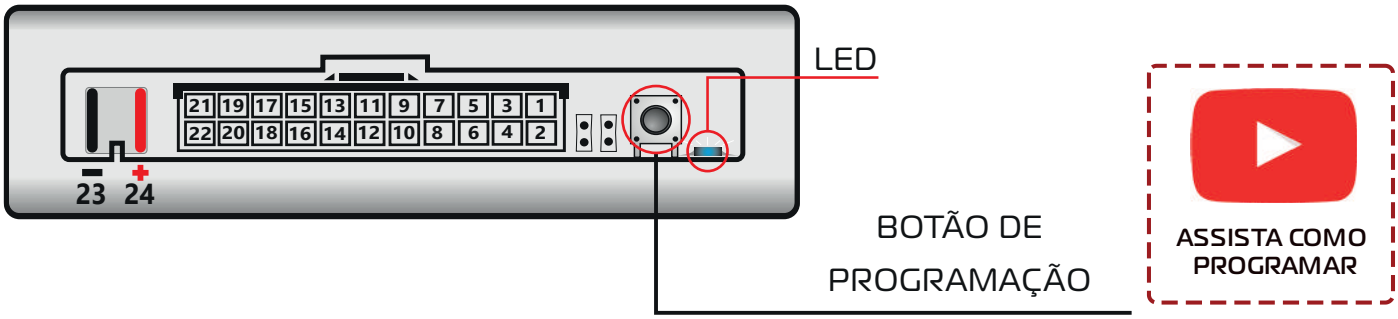


## 3.1 PROGRAMAÇÃO DOS VIDROS

**1º Passo:** Com toda a instalação realizada e todos os conectores plugados no veiculo, ligue a chave de ignição e mantenha ligada até o final da programação.

**2º Passo:** Pressionar o botão de programação (2 a 3 segundos) até um dos vidros se movimentar iniciando a programação da primeira porta. Aguarde programar todas as portas.

Para sair do modo de programação desligue a chave de ignição a qualquer momento. A programação realiza diversos movimentos de abertura e fechamento no vidro elétrico. O LED indica qual porta está sendo programada, conforme tabela abaixo:

| SINALIZAÇÃO DO LED | | | | |
|---|---|---|---|---|
| PORTA | MOTORISTA | PASSAGEIRO | TRASEIRA DIREITA | TRASEIRA ESQUERDA |
| FLASH | * | 2 FLASHES | 3 FLASHES | 4 FLASHES |

*** Neste vidro não ocorrerá o procedimento de programação.**

O LED irá emitir 5 flashes indicando o final da programação.

Caso um ou mais vidros ficarem abertos pela metade após a programação, indica que aquelas portas não foram válidas e será necessário reprogramar estes vidros novamente.
O módulo iniciará automaticamente duas novas tentativas de reprogramação em cada vidro reprovado anteriormente. Caso persista reprovando um ou mais vidros, será necessário adotar novo procedimento:

1) Ligue a ignição e reprograme o vidro reprovado (*);

2) Caso não tenha êxito, reprogramar conforme abaixo:

• Com a ignição ligada e acessórios ligados (Faróis, Ventilador e Pisca);

• Com o veículo ligado ou deixe a bateria carregar por (7 a 15 minutos);

• Com o veículo ligado e acessórios ligados (Faróis, Ar Condicionado e Pisca).

Se mesmo após estes procedimentos o vidro não for aprovado, este vidro funcionará sem automação. Neste caso o produto não foi liberado neste veículo. A programação visa garantir o reconhecimento dos sinais elétricos do veiculo para o perfeito funcionamento da proteção antiesgamento. Nestes caso tente a manutenção eletro-mecanica do sistema dos vidros da porta reprovada.

**(*) É possível selecionar somente o vidro reprovado, dando um novo toque no botão de programação da central, após o inicio da programação. Cada toque leva para a próxima porta.**

## 3.2 PROGRAMAÇÃO DO TIPO DE TOQUE

ASSISTA COMO PROGRAMAR

Para alternar o tipo de toque do botão (one touch) siga o procedimento abaixo:

1º Passo: Ligar e desligar a chave de ignição.

2º Passo: Dentro de 1 minuto, pressione o botão de programação por 2 a 3 segundos. O LED indica qual tipo de toque está programado.

Verifique a tabela abaixo:

| SINALIZAÇÃO | TIPO DE TOQUE |
|---|---|
| 1 FLASH DE 2 SEGUNDOS | TOQUE CURTO (DEFAULT) |
| 2 FLASHES DE 2 SEGUNDOS | TOQUE LONGO |

*** Esta programação altera apenas o tipo de toque dos vidros dos passageiros.**

A programação do tipo de toque só é habilitada durante a temporização de 1 minuto e pode ser realizada quantas vezes forem necessárias.

# 4. VALIDAÇÃO

### 1º SISTEMA *ONE-TOUCH*

Ligue a ignição e pressione o botão das portas com um toque rapido (one-touch) para fechar e depois para abrir.
Caso os vidros se movimentem automaticamente para fechar e abrir, esta aprovado.

ASSISTA COMO VALIDAR

### 2º SUBIDA DOS VIDROS PELO CONTROLE REMOTO

Abra os vidros, desligue a ignição, retire a chave da ignição, feche todas as portas, capô e porta malas do veículo e acione o botão de trava do controle remoto.
Caso os 4 vidros fecharem, esta aprovado.

ASSISTA COMO VALIDAR

### 3º DESCIDA DOS VIDROS PELO CONTROLE REMOTO

Feche os vidros, desligue a ignição, retire a chave da ignição, feche todas as portas, capô e porta malas do veículo, a seguir pressione por 3 vezes o botão de destrava do controle remoto do veículo.
Caso todos os vidros abrirem, está aprovado.

ASSISTA COMO VALIDAR

### 4° SISTEMA DE ANTIESMAGAMENTO

1º Abra totalmente o vidro a ser testado;

2º Coloque um objeto sólido* no final do curso do vidro;

3º Acione o botão em modo automatizado (subida expressa) ou pelo controle remoto;

Caso o vidro retroceder após encontrar o obstáculo esta aprovado.

* Exemplos de objetos solidos: madeira, peças plasticas duras. Exemplo do que não utilizar: papel, papelão, garrafa PET, vidros.

ASSISTA COMO VALIDAR

## 4.1 PROBLEMAS E SOLUÇÕES

| SINTOMA | POSSÍVEL CAUSA | SOLUÇÃO |
|---|---|---|
| Os vidros elétricos não estão subindo pelo controle remoto | Conectou os fio VERDE/PRETO, BRANCO/PRETO ou BRANCO do chicote TURY em local errado, ou não conectou um deles | Para subida dos vidros pelo controle remoto original do veículo, é necessário conectar o fio VERDE/PRETO no sinal de trava do motor e o fio BRANCO/PRETO na seta. Alguns modelos TURY tem fio BRANCO ao invés de BRANCO/ PRETO. Esse fio BRANCO deve ser conectado no botão de trava (LOCK) |
| | Retorno de tensão no fio LARANJA (pós chave) | **Duas soluções possíveis:** 1) Conectar um relê ao fio LARANJA do chicote TURY (pós chave) 2) Desconectar o fio LARANJA do chicote TURY e conectá-lo a outro ponto de pós chave. Isto acontece se há algum sinal residual no pós chave original (retorno) |
| | Conectou o fio VERMELHO (12 Volts) em local inadequado | Os módulos TURY necessitam de alimentação 12 volts (direto da bateria/Linha 30) em local onde a corrente seja suficiente. Quando este fio não é plug and play, é necessário conectar em local onde o fio original seja bem grosso ou diretamente na bateria |
| | O alarme original do veículo não está sendo ativado. Isso se evidencia se ao travar as portas, as setas do veículo não piscaram (FLASH) | **Duas soluções possíveis:** 1) Verificar mau contato no sensor de portas, capô ou porta malas. Sem o perfeito contato, não ativa o alarme original. 2) Verificar programação no painel ou multimídia do veículo, para ativar o flash de setas junto do travamento das portas |
| | Programação dos vidros não realizada | Proceder conforme item 3.1 deste manual |

| SINTOMA | POSSÍVEL CAUSA | SOLUÇÃO |
|---|---|---|
| **Os vidros elétricos não estão subindo pelo controle remoto** | Sendo operado por alarme não original ao invés do controle remoto original do veiculo | **Duas soluções possíveis:** 1) Verificar se a instalação está conforme item 2.9 deste manual 2) Verificar se a saída auxiliar tem pulso negativo ao invés de pulso positivo |
| **Os vidros não funcionam pelos botões** | Os vidros não foram programados ou os vidros foram programados com o conjunto de botões desconectado | Proceder conforme item 3.1 deste manual |
| **O produto não funciona** | Falta de alimentação (+) ou (-) ou má conexão nos conectores originais e nos pontos de conexões das instalações. | Verificar se não há algum terminal com defeito ou deslocado. O conector não foi 100% conectado até o fim de curso. Reparar o terminal ou fazer a conexão corretamente |
| | O instalador não tem o produto correto em mãos para o veículo que está realizando a instalação. Os produtos TURY são dedicados e muitas vezes, diferentes versões de um mesmo veículo, requerem um diferente modelo de produto | Pesquisar no website www.tury.com.br a aplicação correta ou contatar o suporte técnico TURY para auxílio na pesquisa da aplicação |
| **Os vidros não aceitam a programação** | Bateria do veículo fraca | Para veículos de pátio (que estão muito tempo parados sem ligar o motor) ou com tensão baixa na bateria, deixar o veículo ligado de 10 a 15 minutos e reprogramar os vidros |
| | Canaletas desajustadas ou sujas ou motor do vidro elétrico com alguma avaria | **Duas soluções possíveis:** 1) Reprogramar apenas com a ignição ligada e manter os consumidores de energia ligados: faróis baixo e alto, faróis de neblina, ventilador, ar condicionado e pisca-alerta 2) Programar com o motor do veículo ligado, limpar as canaletas ou realizar manutenção do sistema de vidros |

| SINTOMA | POSSÍVEL CAUSA | SOLUÇÃO |
|---|---|---|
| **Os vidros não abrem pelo controle remoto** | Veículos dotados de automação original (one-touch) na porta do motorista ou do co-piloto possuem temporização original de 10 segundos | Após o fechamento pelo controle remoto, aguardar 10 segundos para acionar a descida dos vidros pelo controle remoto |
| | Não aguardou o tempo do flash original das setas do veiculo | Para realizar a descida dos vidros, os 3 toques no botão de destrava precisam ter um intervalo de 1 segundo, para respeitar o ciclo de flashs da seta original do veículo |
| | Conectou os fio AMARELO/PRETO, BRANCO/PRETO ou BRANCO do chicote TURY em local errado, ou não conectou um deles | É necessário conectar o fio AMARELO/PRETO no sinal de destrava do motor e o fio BRANCO/PRETO nas setas. Alguns modelos TURY tem fio BRANCO ao invés de BRANCO/PRETO. Esse fio BRANCO deve ser conectado no botão de trava (LOCK) |
| | Sendo operado por alarme não original ao invés do controle remoto original do veiculo | **Duas soluções possíveis:** 1) Verificar se a instalação está conforme item 2.9 deste manual 2) Verificar se a saída auxiliar tem pulso negativo ao invés de pulso positivo |
| **Vidros abrem toda vez que destravo as portas** | Jumper 1 removido ou com mal contato | **Inserir corretamente o Jumper 1 no conector** |
| **Vidros não fecham (falso antiesmagamento)** | Ativação involuntária do sistema antiesmagamento (quando não necessário) | **Duas soluções possíveis:** 1) Lubrificar as canaletas e ajustar os mecanismos do elevador dos vidros 2) Realizar a programação novamente, conforme item 3.1 deste manual de instalação |

Caso não tenha conseguido concluir a instalação com sucesso e tenha duvidas ou dificuldade, entre em contato com nosso suporte técnico. Basta clicar no ícone do whats app ao lado e será atendido. Nosso horário de funcionamento é de **Segunda a Quinta das 7h30 às 18h, Sexta das 7h30 às 17h30 e Sábado das 9h às 14h. Ou nos escreva através do email suporte@tury.com.br**

**Clique para conversar**

• Caso não utilize conector do tipo Scotchlok nos fios sem conectores, recomendamos sempre utilizar solda e fita isolante nas emendas dos cabos elétricos.

• Sempre passar e fixar o chicote TURY junto aos chicotes elétricos originais do veículo, revestindo com espuma o módulo e chicote TURY para evitar ruídos.

•Garanta que a posição final do módulo eletrônico TURY, esteja protegida de entrada de água. (insul-film, chuva ou durante higienização).

• As cores dos fios originais do veiculo e suas funções e localizações conforme indicado neste manual podem variar. Assim, antes de realizar as instalações dos fios sem conectores do chicote TURY, recomendamos a utilização de instrumentos de medição adequados para confirmar esses sinais. Utilize voltímetro ou multímetro. A utilização de pontas de provas, lâmpadas de testes e outros métodos podem provocar sérios danos ao sistema elétrico e eletrônico do veículo. A TURY não se responsabiliza por danos causados no sistema elétrico do veiculo por falhas de instalação.

• Sempre antes de definir que o módulo esteja com defeito entre em contato com nosso suporte técnico pois ainda poderemos auxiliar e resolver a instalação.

## CONHEÇA NOSSAS REDES SOCIAIS