TURY

AC05 - COROLLA XEI - 2009 ATÉ 2014

Info. Téc:
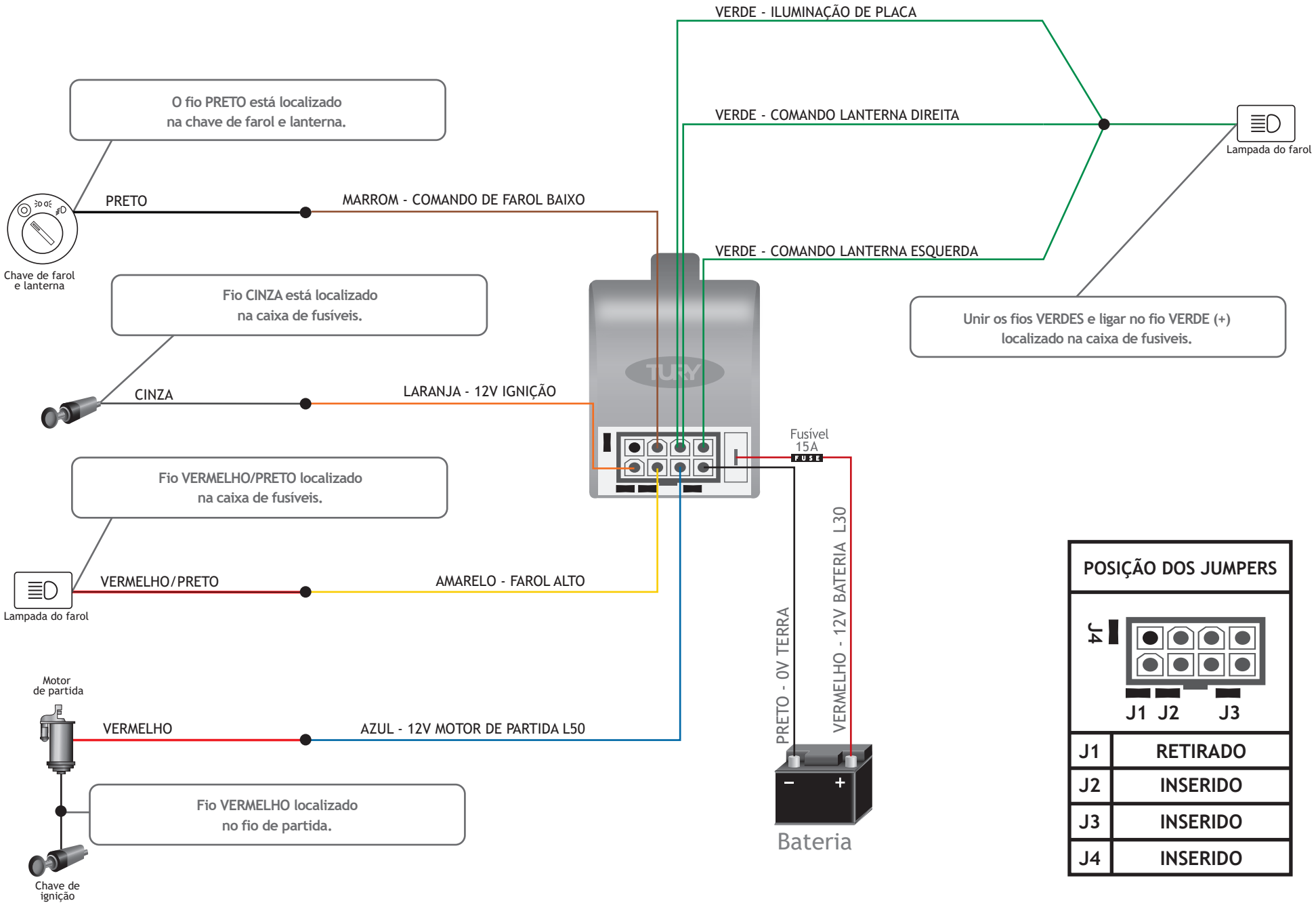
Layout: