AC05 - UP 2017

REV.: 01 | DATA: 07/2019

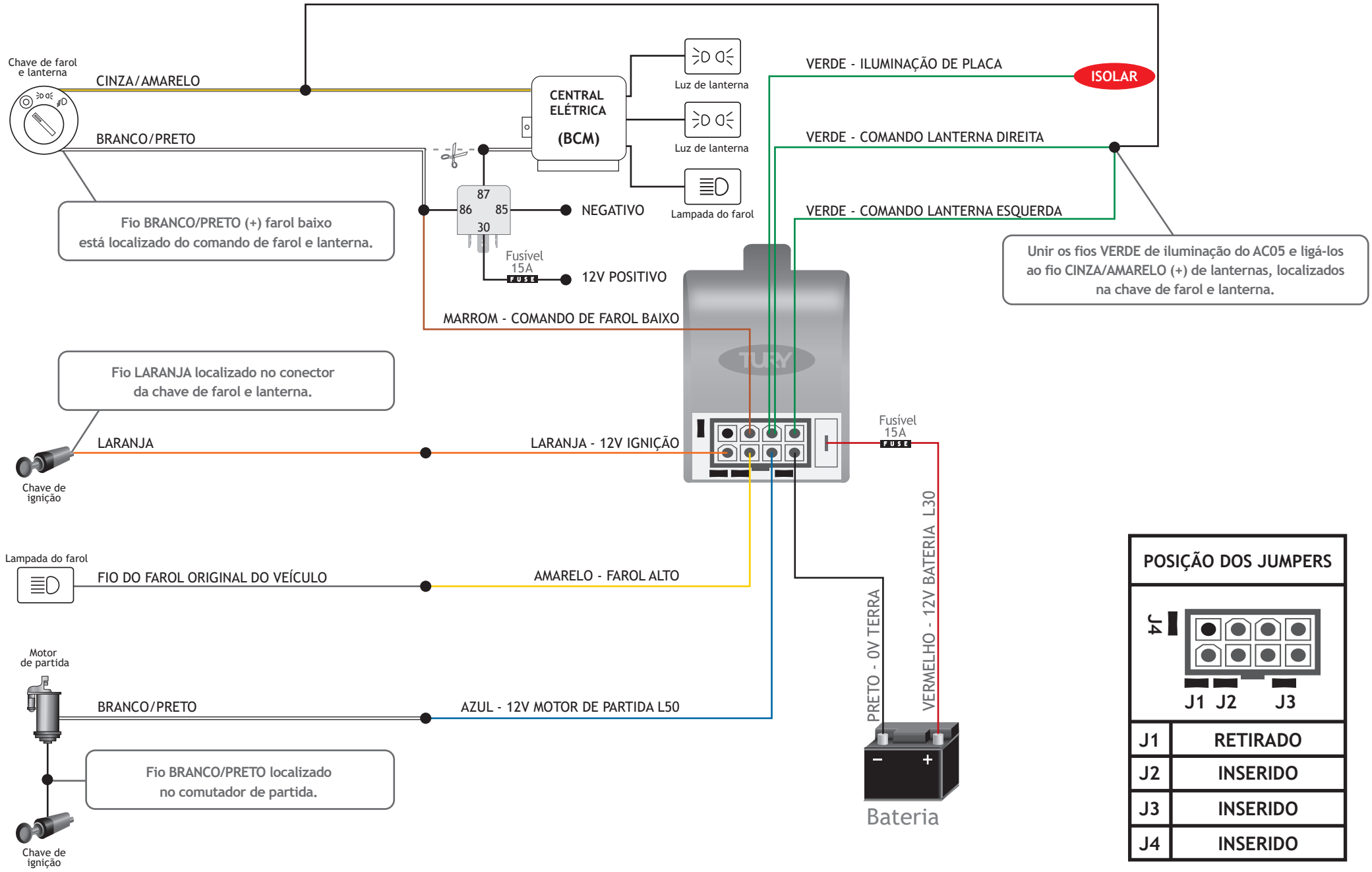

POSIÇÃO DOS JUMPERS	
J1	RETIRADO
J2	INSERIDO
J3	INSERIDO
J4	INSERIDO